GRIMME
SE 75-20

Содержание

- Содержание 2
- Использование 3
- Обзорная схема 4
- Серийная комплектация 5
- E.00 Типы машины 7
- E.10 Сцепное устройство / Привод 8
- E.30 Подкапывающее устройство 13
- E.40 Просеивающие транспортеры 23
- E.50 Сепарирующие устройства 32
- E.60 Инспекционный стол / Бункер / Перегрузочный элеватор 38
- E.70 Шины / Ходовая часть 52
- E.80 Комфорт и управление 56
- E.90 Разное 62
- Технические характеристики 64

Использование

- Тянущееся подкапывающее устройство
- Короткий первый просеивающий транспортер с высокой эффективностью работы
- Профиль ремня с высокими выступами просеивающих транспортеров
- Низкие ступени падения по всей машине
- Активные боковые прутки на 2-ом просеивающем транспортере
- Отделение крупной ботвы посредством крупноячеистой ленты
- Гидр. регулировка пальчикового / щеточного транспортера
- Почти горизонтально расположенный инспекционный стол с гидроприводом
- Бережная перегрузка в бункер
- Мягкое дно бункера
- Бережная перегрузка продукта при разгрузке бункера

Обзорная схема

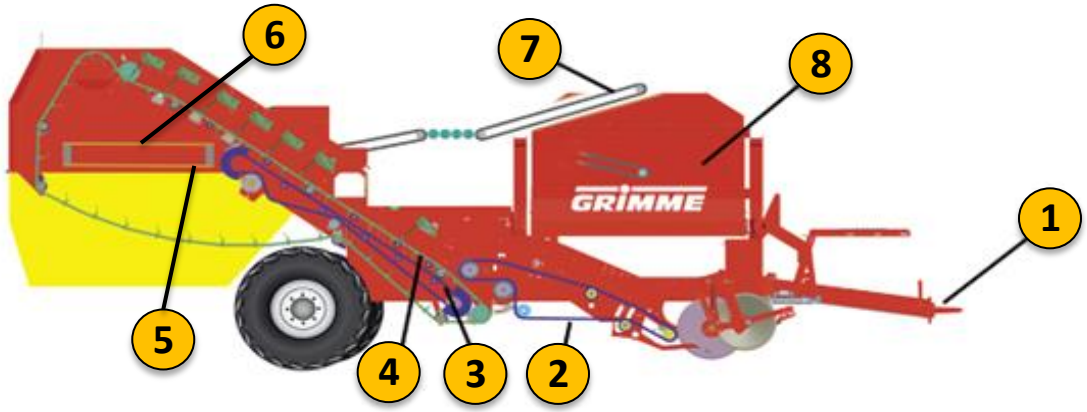

1. Сцепное устройство
2. 1-й просеивающий транспортер
3. 2-й просеивающий транспортер
4. Транспортер крупной ботвы
5. 1-е сепарирующее устройство
6. 2-е сепарирующее устройство
7. Загрузочный транспортер
8. Бункер с донным транспортером

Серийная комплектация

- Навеска дышла с тяговой серьгой с гидравлическим управлением
- Механический привод посредством карданного вала с предохранительной муфтой
- Шины 12.5/80 - 20AS
- Подкапывание гребней подкапывающим устройством с тянущимися, подпружиненными сошниковыми дисками, расстояние 540, 580 или 620 мм
- 2- или 3-листный лемех
- 2 ботвозатягивающих ролика Ø 425 мм
- 1-й просеивающий транспортер шириной 750 мм и длиной 1400 мм
- 2-й просеивающий транспортер шириной 750 мм и длиной 1950 мм
- Приводной роторный подбивальщик на 1-м просеивающем транспортере
- Транспортер крупной ботвы
- Механический привод 1-го и 2-го игольчатых транспортеров
- Транспортер инспекционного стола с транспортером примесей и гидравлической регулировкой

Серийная комплектация

- Загрузочный лоток
- Инспекционная платформа с обеих сторон инспекционного транспортера
- Загрузочный транспортер, неподвижный
- Электромагнитные клапаны управления с питанием от гидросистемы трактора для регулировки дышла, подъема лемехов, бункера с донным транспортером
- Высота разгрузки 3,30 м
- Объем бункера 2,0 т
- Предупредительное сигнальное устройство для механизатора
- Освещение
- Трактору необходим обратный слив без сопротивления
- Без тормозной системы

E.00 Типы машины

Бункер:

SE 75-20 UB (1220-010)

SE 75-20 UP (1220-040)

Платформа:

SE 75-20 SB (1220-020)

SE 75-20 SP (1220-050)

E.10 Сцепное устройство

Сцепное устройство под ВОМ

- Сцепное устройство в оптимальном нижнем положении под карданным валом
- Сила тяги распределяется равномерно на переднюю и заднюю оси трактора

Сцепное устройство над ВОМ

- Напр. для MB-trac

E.10 Сцепные петли

Тяговая серьга Ø 40 мм

- Для адаптации комбайна к различным типам тракторов можно регулировать петлю дышла по высоте

Сцепка Hitch Ø50 мм

E.10 Сцепное устройство

Расположение карданного вала посередине обеспечивает:

- Спокойный ход трансмиссии
- Долгий срок службы

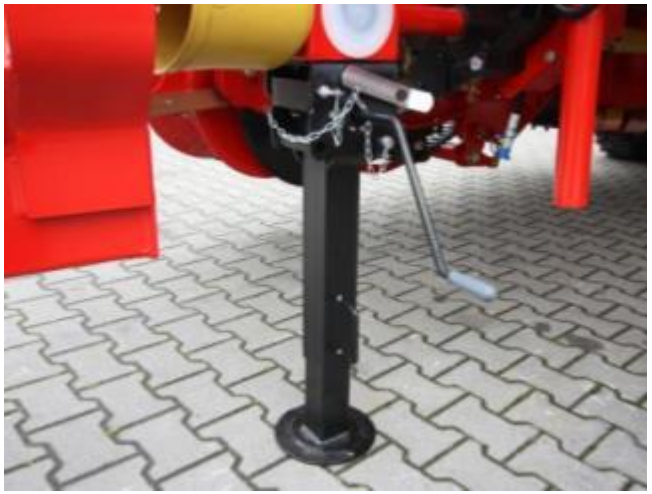

Механическая опорная стойка (серия)

E.10 Карданный вал / Число оборотов ВОМ

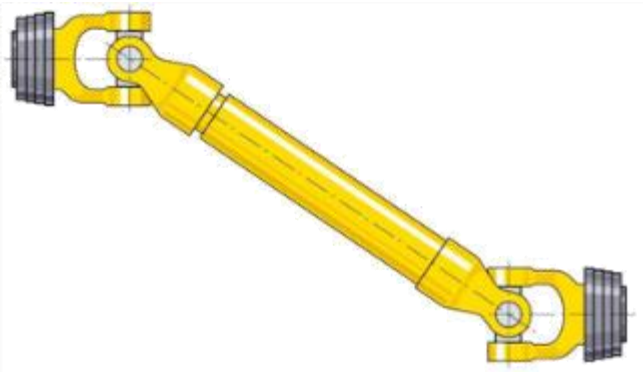

- Спокойный ход трансмиссии
- 540 об/мин
- ВОМ, 6 шлицов

E.10 Трехступенчатый редуктор

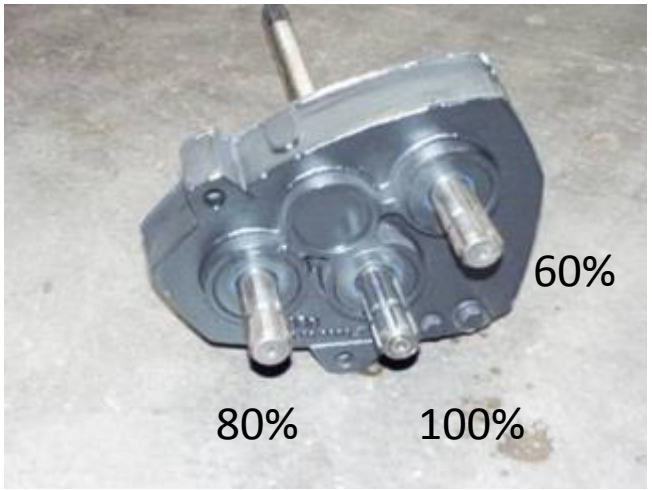

Непосредственный привод трактора (серия)

3-ступенчатый редуктор (E.10.200)

- Оптимальная адаптация машины к различным условиям копки
- Выбор входного числа оборотов 100, 80 или 60%
- Изменение диапазона числа оборотов осуществляется перестановкой карданного вала в соответствующее положение
- На всех приводных блоках уменьшается число оборотов
- Двигатель трактора работает в оптимальном режиме

E.30 Ширина подкопа

Тянущееся подкапывающее устройство для гребня

- 2 большие подпружиненные сошниковые диски Ø 645 мм и ботвозатягивающие ролики Ø 425 мм обеспечивают оптимальную уборку

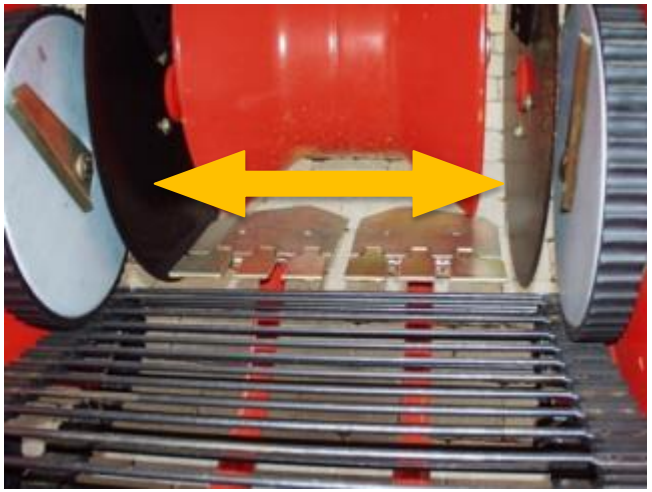

Возможные варианты ширины подкопа (расстояние между сошниковыми дисками)

- 540 мм
- 580 мм
- 620 мм

E.30 Гребневые барабаны

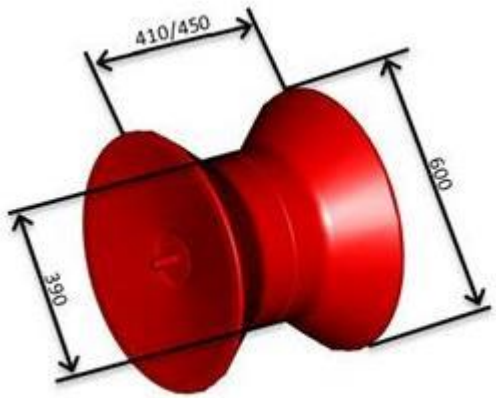

- Хороший подкоп гребня даже при тяжелих условиях
- Ведение подкапывающего устройства по гребню (глубина подкопа)
- Ø 390 мм

Ширина подкапывающего устройства	Ширина гребневого барабана
540 мм	410 мм
580 / 620 мм	450 мм

E.30 Лопатовидный лемех

Вариант исполнения: 2-листный лемех

- Для применения на тяжелых почвах
- Регулируемый угол наклона лемехов

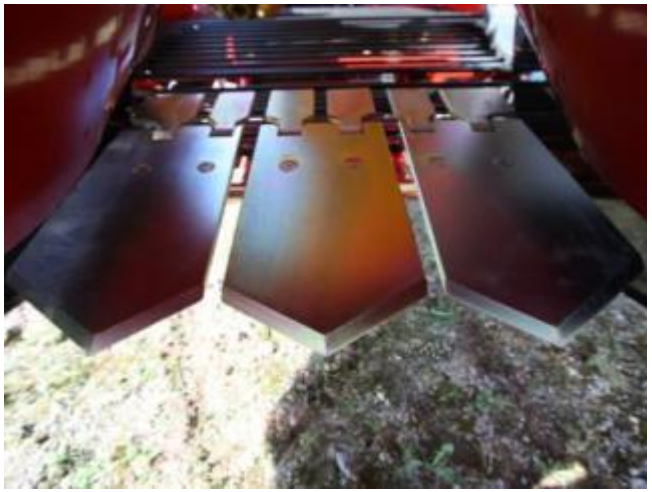

Вариант исполнения: 3-листный лемех

- Для использования на легких и средних почвах
- Регулируемый угол наклона лемехов

E.30 Камнезащита

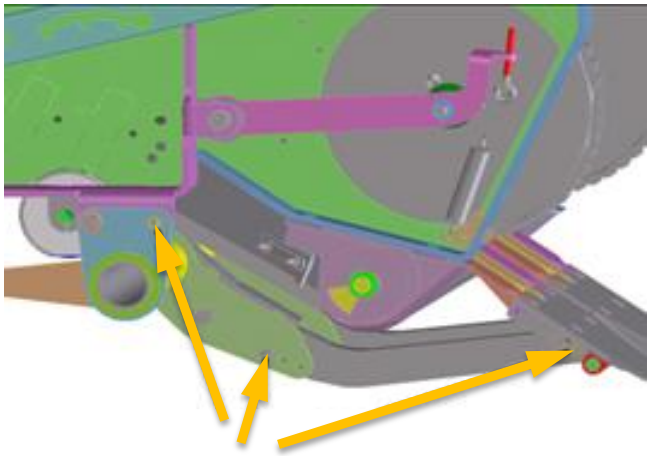

Камнезащита для лопатовидного лемеха (E.30.130)

- Уменьшение времени простоя благодаря защите лопатовидного лемеха и кронштейна в 3-х точках с помощью срезных предохранительных болтов

E.30 Регулировка глубины копки

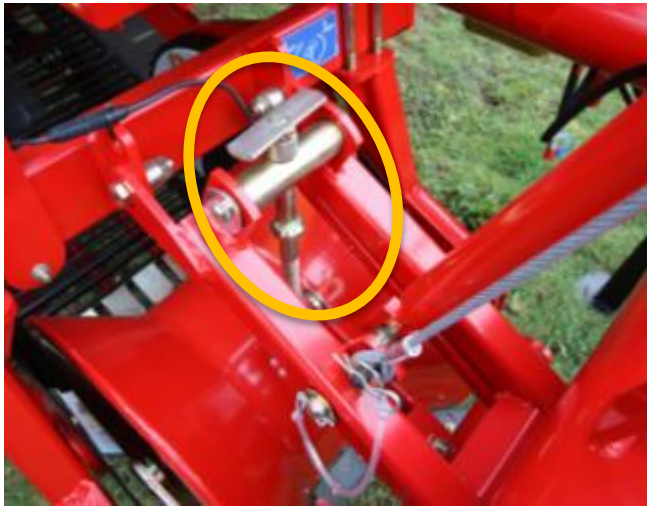

Механическая регулировка глубины подкопа

- Удобная регулировка глубины подкопа с помощью шпинделя

E.30 Ведение глубины

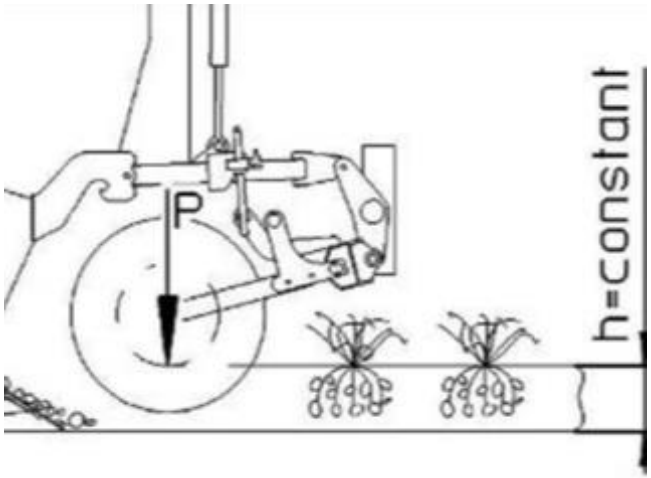

Автоматическая регулировка давления на гребень (E.30.260)

- Давление барабана на гребень регулируется бесступенчато и, благодаря автоматической регулировке, остается стабильным
- Отсутствие лишнего уплотнения почвы, что исключает возможную последующую сепарацию земляных примесей
- Регулировка давления пультом управления
- На тяжелых почвах уменьшается ее уплотнение
- На легких почвах за счет разгрузки гребня возможно сохранение его структуры
- Особенно подходит для медленной копки на тяжелых почвах

E.30 Автоматическое определение середины гребня

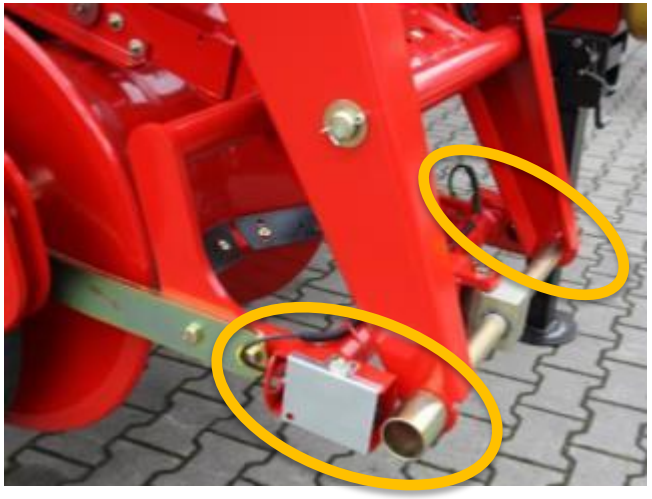

Автоматическое определение середины гребня (E.30.270)

- Автоматическое выравнивание подкапывающего устройства по гребню посредством управления дышлом
- Бесконтактная работа датчиков и, следовательно, устойчивость к износу
- Неточности ведения компенсируются
- Упрощение работы механизатора

E.30 Устройство подбора валков

Гидравлическая и механическая подготовка для устройства подбора валков (E.30.415)

Устройство подбора валков с лемехом (E.30.420)

- Опорные колеса включительно
- Гидравлическая регулировка глубины подкопа
- Регулировка скорости вращения щеточного транспортера (использует систему маслопитания вибрационного подбивальщика)
- Подходит для очень легких типов почвы

E.30 Устройство подбора валков

Устройство подбора валков с роторным валом (E.30.440)

- Опорные колеса включительно
- Гидравлическая регулировка глубины подкопа
- Регулируемая скорость вращения щеточного транспортера (использует систему маслопитания вибрационного подбивальщика)
- Быстросменная рама
- Минимальный прием почвы благодаря роторному валу с приводом

E.30 Подкапывающее устройство для моркови

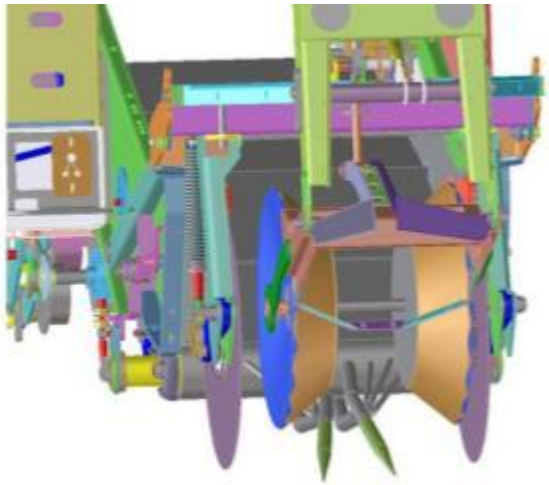

Подкапывающее устройство для моркови, включая опорные колеса (E.30.500)

- В наличии комплект для переоборудования
- Ведение рабочей глубины осуществляется большими, легко движущимися опорными колесами с регулировкой расстояния

Подкапывающее устройство для моркови без опорных колес (E.30.510)

- Разделенный гребневый барабан регулирует глубину подкопа и бережно обходится с ботвой
- В комбинации с автоматическим ведением по гребню (E.30.270)

При заказе необходимо указать ширину гряды и расстояние между грядами / Рекомендуется консультация

Возможные варианты в зависимости от индивидуальных требований

- 1-рядный, с лемехами из 2 частей
- 1-рядный, с лемехами из 3 частей

E.40 Шаг транспортера / Ширина канала

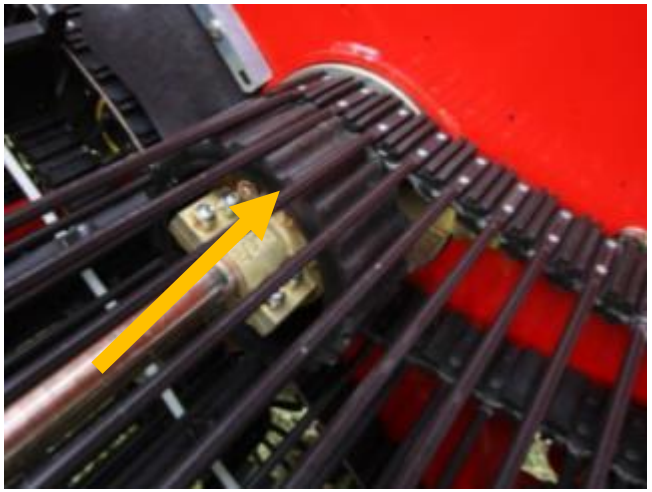

Короткий 1-й просеивающий транспортер со множеством преимуществ

- Минимальная склонность к скатыванию собираемого урожая благодаря небольшому подъему
- Маленькая длина транспортера, благодаря этому небольшой вес и упрощенный монтаж
- Ширина просеивающего канала 750 мм
- Шаг: 32, 35, 40, 45, 50 мм

Привод просеивающего транспортера под прутками (серия)

- Не зависит от шага
- Предназначен для самых тяжелых условий использования

E.40 Прутки транспортера

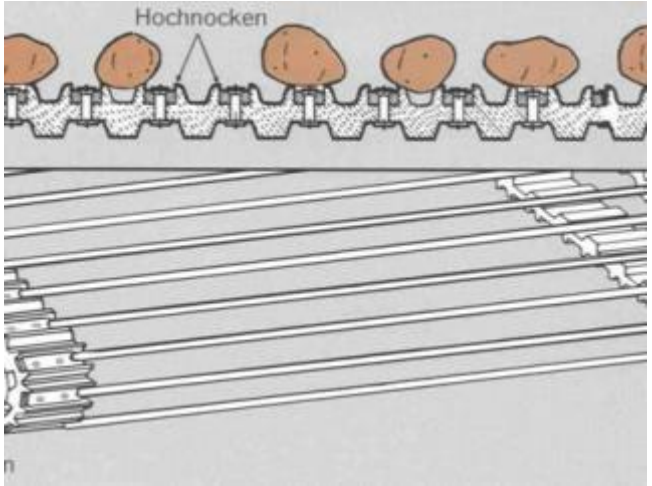

Запатентованный профиль ремня с высокими выступами (серия)

- Бережное обращение с продуктом
- Повышенный срок службы заклепочных соединений

E.40 Прутки транспортера

Прутки транспортера, смещенные (E.40.230)

- Не зависит от шага, поэтому возможно использование транспортеров с другим шагом прутков
- Привод транспортера под ремнями при смещенных прутках
- Улучшает транспортировку продукта на склонах
- Бережное обращение с продуктом за счет улучшенного захвата земли на легких почвах

E.40 1-й просеивающий транспортер

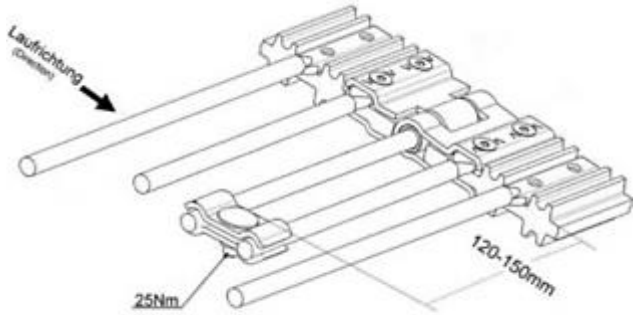

Соединительные замки транспортера со сменными втулками

- Обеспечивают продолжительный срок службы замкового соединения

Скорости просеивающего транспортера на выбор

- Низкая, нормальная и высокая

Щитки V2A (нерж. сталь) в качающейся раме (E.40.280)

- Налипание почвы значительно уменьшается
- Бережное отношение к продукту в результате снижения трения клубней

E.40 Треугольные ролики

Подключаемые треугольные ролики (E.40.420)

- Дополнительно к роторному подбивальщику
- Интенсивность регулируется вручную для оптимального просеивания и щадящего обращения с продуктом
- Улучшенная производительность просеивания на 1-м просеивающем транспортере

E.40 Механическая регулировка роторного подбивальщика

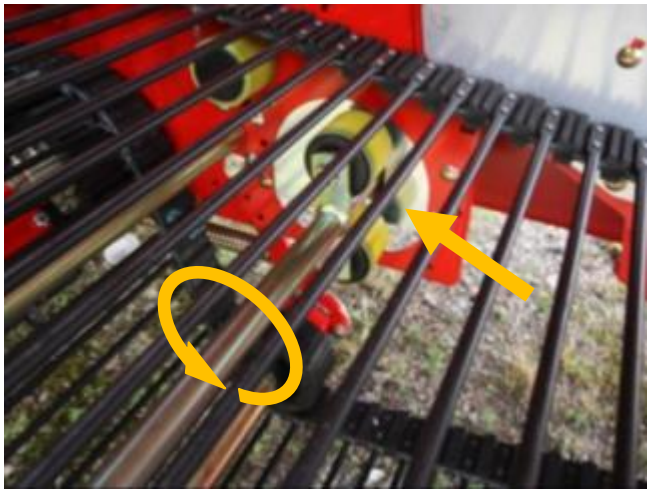

Роторный подбивальщик на 1-м просеивающем транспортере с механической регулировкой (серия)

- Интенсивность регулируется вручную для оптимального просеивания и щадящего обращения с продуктом
- Улучшает производительность просеивания на первом просеивающем транспортере

E.40 Роторный подбивальщик с регулировкой высоты посредством пульта управления

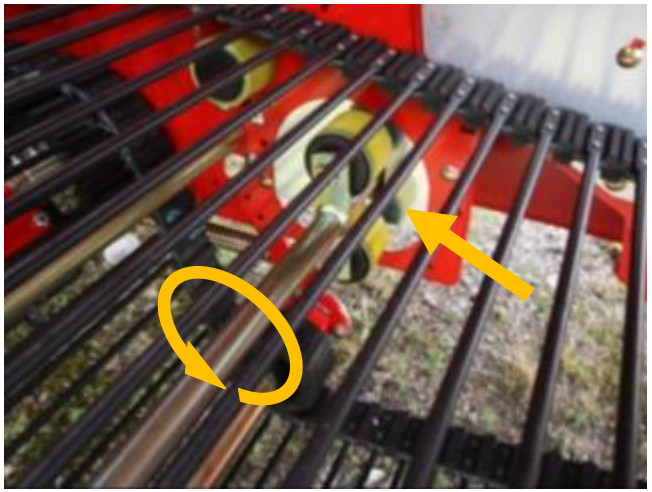

Роторный подбивальщик на 1-м просеивающем транспортере с регулировкой высоты посредством пульта управления (E.40.375)

- Бесступенчатая регулировка интенсивности
- Простое управление из кабины водителя
- При часто меняющихся условиях

E.40 2-й просеивающий транспортер / Транспортер крупной ботвы

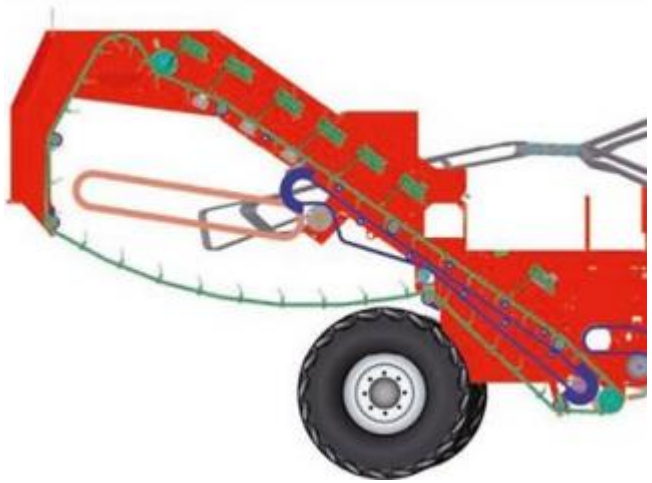

- Запатентованная конструктивная единица (просеивание, бережное отделение ботвы и транспортировка за один рабочий процесс)
- Шаг 2-го просеивающего транспортера на выбор: 28, 32, 35, 40 мм
- Независимый от шага фрикционный привод или полиуретановый принудительный привод
- Бережная передача на 2-й просеивающий транспортер благодаря минимальной ступени падения
- Поток урожая подается порционно в ячейках
- Совместно двигающиеся боковые прутки 2-го просеивающего транспортера обеспечивают передвижение без трения и оптимально бережное отношение к собираемому продукту
- Предотвращается налипание почвы на боковых стенках 2-го просеивающего транспортера

E.40 Транспортер крупной ботвы

Транспортер крупной ботвы

- Расстояние между скребками 210 мм
- Скорость отделения крупной ботвы относительно 2-го просеивающего транспортера регулируется для дополнительного улучшения сепарации
- Эффективное отделение картофеля от ботвы с помощью 6 счищающих гребенок
- 2 очищающих вальца позволяют улучшить отделение ботвы
- Мягкие полиуретановые поводки для щадящего обращения с продуктом

Привод транспортера крупной ботвы с предохранением от перегрузки (E.40.710)

- Привод предохранительной муфтой
- Возможность точной установки с помощью растра
- Двойная защита / подпружинивание гребенок обеспечивает длительный срок эксплуатации

E.50 1-е сепарирующее устройство / Спаренный очищающий валец

- Исполнение игольчатого транспортера возможно с различным расстоянием между прутками: 35, 40 мм
- Надежная работа спаренных вальцов благодаря эффекту самоочистки
- Спиральный валец на выбор для увеличения производительности и уменьшения засорения
- Спиральный валец подходит для уборки моркови, повышенная способность перемещения продукта
- Эффективное отделение остатков ботвы и мелких комков

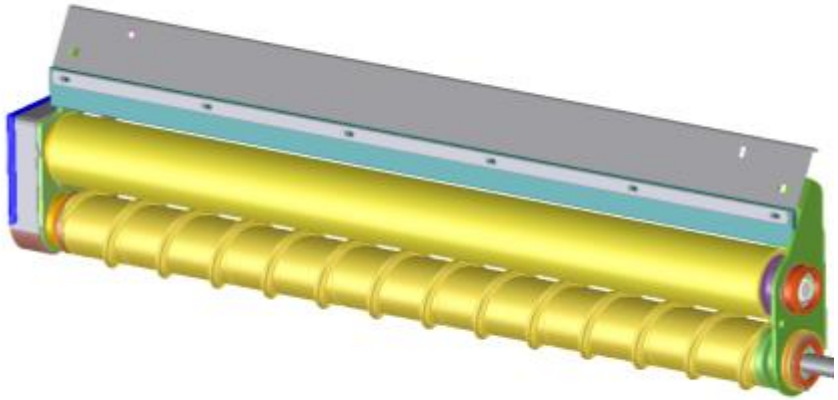

E.50 Игольчатые прутки

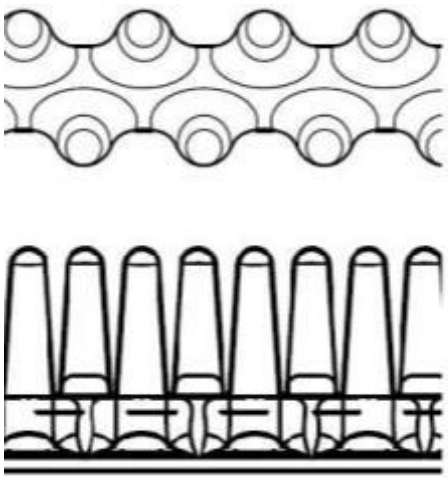

H-образный пруток (серия)

- Из мягкой резины, благодаря этому щадящее обращение с урожаем
- Применяется на легких почвах

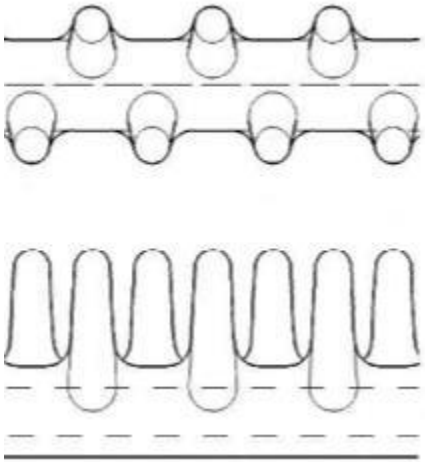

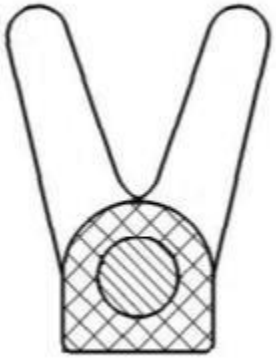

V-образный пруток

- Более жесткая резина
- Применяется на тяжелых почвах
- Лучшая самоочистка

E.50 1-е сепарирующее устройство со спаренным очищающим вальцом

Регулировка наклона

- Регулирование при помощи установочного винта
- Установка эффективности разделения для оптимального качества продукта

Привод устройства

- Надежный механический привод за счет редуктора и клинового ремня

E.50 Регулировка высоты двойного очищающего вальца 1-го сепарирующего устройства

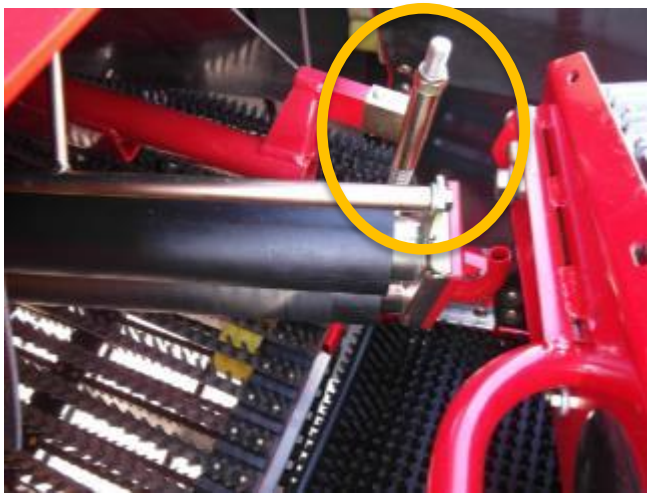

Регулировка высоты спаренного очищающего вальца 1-го сепарирующего устройства посредством регулировочного шпинделя (серия)

- Настройка эффективности разделения при помощи регулировочного винта
- Оптимальная адаптация к почвенным условиям

Регулировка высоты спаренного очищающего вальца 1-го сепарирующего устройства тяговым тросиком (E.50.540)

- Регулирование от инспекционной платформы посредством гибкого троса возможно во время копки
- Быстрая адаптация машины на меняющиеся условия уборки урожая

E.50 2-е сепарирующее устройство типа UB

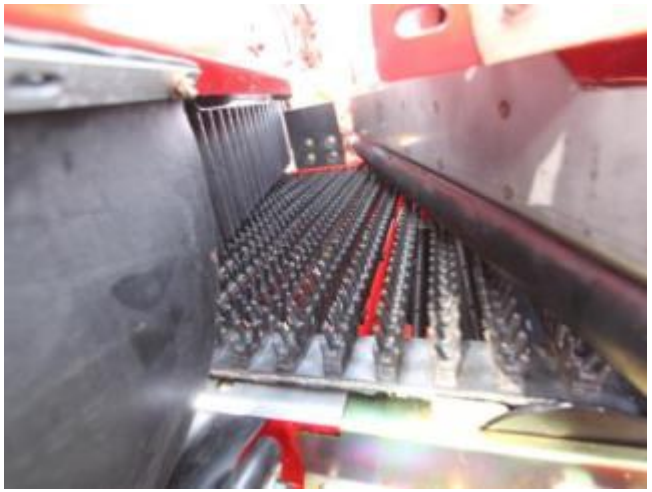

- 2-е сепарирующее устройство UB
- Ширина 650 мм
- Двухрядный пальчиковый транспортер
- Универсально применяемое сепарирующее устройство
- Игольчатый транспортер можно приобрести в двух исполнениях
  - Пластинчатый транспортер (Серия)
  - Прутковый транспортер (шаг 40 мм), H / V-образный профиль
- Стандартный привод
  - Игольчатый транспортер, механический
  - Гидравлический пальчиковый транспортер, с возможностью бесступенчатой регулировки скорости непосредственно с инспекционного стола
- Вальцовые скребки за пальчиковым транспортером подают поток урожая в транспортер примесей
- Наилучшие характеристики сепарирования на комковатых почвах с небольшим количеством камней

E.50 Транспортер 2-го сепарирующего устройства типа SB

- Игольчатый транспортер, состоящий из мягких, длинных, резиновых выступов (щитков)
- Ширина 650 мм
- Четырехрядный щеточный транспортер
- Стандартный привод
  - Игольчатый транспортер, механический
  - Щеточный транспортер - гидравлический, с возможностью бесступенчатой регулировки скорости с инспекционного стола
- Самые лучшие свойства отделения на каменистых почвах

E.60 Инспекционный стол

- Инспекционный стол доступен с 2-х сторон
- Ширина инспекционного стола 580 мм
- Транспортер примесей 280 мм
- Привод с бесступенчатой регулировкой скорости транспортера инспекционного стола обеспечивает оптимальную регулировку в зависимости от количества собираемого урожая и доли примесей
- Предупредительное сигнальное устройство в кабине водителя
- Почти горизонтальное расположение инспекционного стола создает оптимальные условия работы инспекционному персоналу

E.60 Загрузочный лоток справа

Дополнительный загрузочный желоб справа (E.60.150)

- При наличии дополнительного инспекционного персонала

E.60 Сортировочное устройство

Сортировочное устройство без бункера (E.60.405)

- 4 сортировочных вальца надежно отделяют:
  - Мелкий картофель (мелкая фракция)
  - Небольшие комки, камни и остатки ботвы
- Расстояние между вальцами на выбор 25, 30, 35 или 40 мм

Сортировочное устройство с бункером (E.60.415)

- Объем 200 кг
- Центральная укладка на краю поля
- Механическое удаление остатков на землю

E.60 Сортировка

Бункер для мелкого картофеля с поперечным элеватором (E.60.490)

- Бесступенчатое регулирование донного транспортера бункера
- Объем 600 кг
- Управление с помощью отдельного пульта управления
- Предварительно отделенная фракция собирается в бункере для мелкого картофеля
- Только в комбинации с сортировкой без бункера (E.60.405)

E.60 Транспортер возврата примесей / Бункер для камней

Транспортер возврата примесей (E.60.520)

- Возврат примесей на просеивающий канал
- Включая поворотную заслонку

Бункер для камней (E.60.530)

- Объем 700 кг
- Наполнение через оптимально расположенные загрузочные каналы
- Механическое отведение остатков ножной педалью на инспекционной платформе

E.60 Накопительное устройство для камней

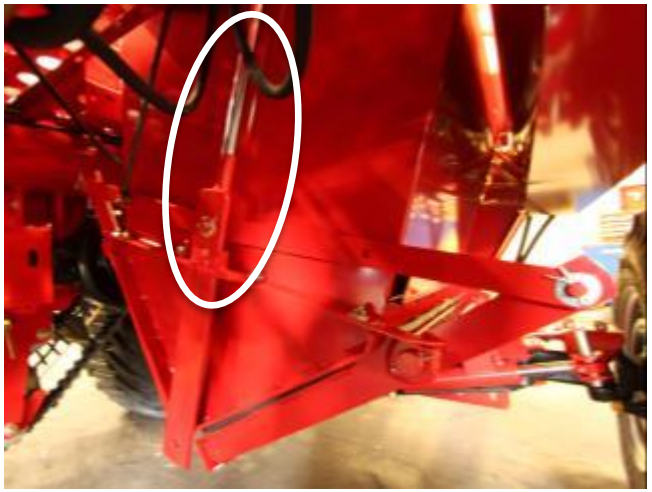

Гидравлическое управление бункером для камней (E.60.560)

- Простое управление из кабины водителя

Бункер для камней с отводящим транспортером (E.60.570)

- Гидравлическая разгрузка с помощью пульта управления
- Лучшее распределение возможно возле машины

E.60 Бункер

- Вместимость 2 тонны
- Бережное обращение с продуктом благодаря мягкому дну (серия)
- Волнистый рельеф донного транспортера позволяет быстро производить разгрузку
- Максимальная высота разгрузки 3,30 м
- Гидравлический подъем
- Параллелограммная подвеска бункера имеет несколько преимуществ
  - Почти одинаковая ширина перегрузки при различной высоте подъема
  - Минимальный наклон обеспечивает бережную и быструю разгрузку

E.60 Загрузочный элеватор

Положение загрузочного элеватора (серия)

Регулировка положения загрузочного элеватора посредством пульта управления (E.60.710)

- Бункерозагрузочный транспортер поднимается и опускается гидравлически
- Щадящее обращение с продуктом благодаря минимальной ступени падения при заполнении бункера с донным транспортером

E.60 Автоматика загрузочного элеватора

Автоматика бункерозагрузочного транспортера (подъем и снижение) (E.60.720)

- Управление с помощью оптического датчика
- По мере заполнения бункера транспортер автоматически поднимается
- Бережное обращение с продуктом благодаря низким ступеням падения
- Значительно облегчает работу водителя

E.60 Бункер

Щитки V2A (нерж. сталь) в бункере с донным транспортером (смонтированные) (E.60.780)

- Налипание почвы значительно уменьшается
- Бережное отношение к продукту в результате снижения трения клубней

Оптимизатор заполнения (E.60.840)

- Увеличение производительности за счет дополнительного объема бункера (до + 300 кг)

E.60 Донный транспортер бункера

Донный транспортер бункера с тканью (серия)

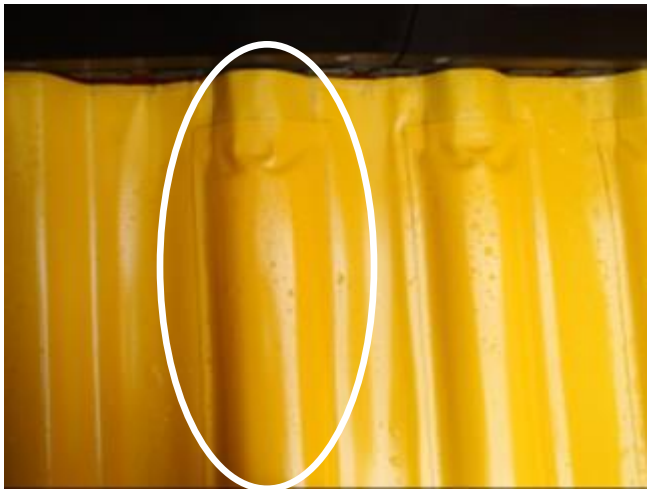

Транспортер бункера с тканью и мягкой обивкой (E.60.800)

- Транспортер бункера с дополнительной мягкой обивкой
- Для щадящего обращения с продуктом

E.60 Бункер

Автоматическое наполнение бункера (E.60.850)

- При достижении загрузочным транспортером верхнего положения, донный транспортер автоматически продвигается до момента достижения оптимизатором заполнения крайнего положения
- Уведомление на пульте управления
- Увеличение производительности за счет дополнительного объема бункера (до + 300 кг)
- Значительно облегчает работу водителя
- Бережное обращение с продуктом благодаря низким ступеням падения
- Включая автоматику загрузочного элеватора (E.60.720) и оптимизацию наполнения бункера с донным транспортером (E.60.840)
- Без регулировки положения загрузочного элеватора посредством пульта управления (E.60.710) и автоматики загрузочного элеватора (E.60.720)

E.60 Платформа

- Платформа вместо бункера
- Для расфасовки продукта на поле во время копки
- Складывается для транспортировки

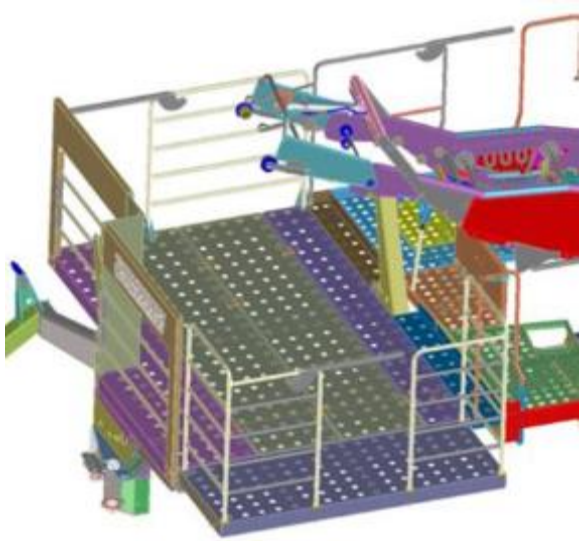

Рабочее положение

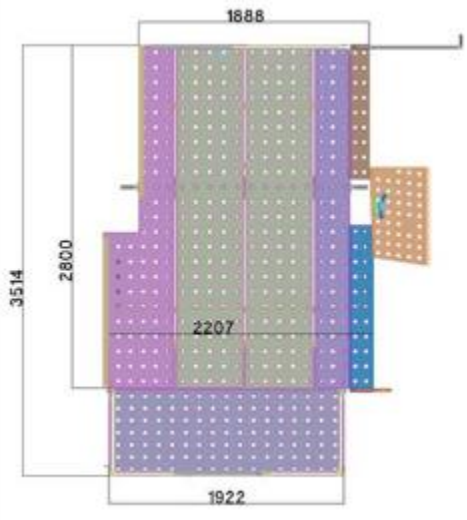

Транспортное положение

E.60 Выпускная воронка картофеля

Выпускная воронка картофеля на бункере с донным транспортером для заполнения контейнеров / Гаситель падения (E.60.910)

- Гаситель падения для бережного наполнения контейнеров

Гидравлическая заслонка для выпускной воронки картофеля (E.60.930)

- Позволяет убрать выпускную воронку картофеля из потока урожая
- Ускоренная разгрузка бункера
- Позволяет осуществлять удобную разгрузку в транспортное средство с особенно высокими бортами

E.70 Тормозная система

Без тормозов

Гидравлический тормоз (E.70.005)

- На выбор для всех моделей
- Только в комбинации с гидравлическим управлением поворотом колес (E.70.110)

E.70 Ось

Ось для ширины междурядья менее 75 см и ширины междурядья 90 см (E.70.640)

- Только в комбинации с гидравлическим управлением поворотом колес (E.70.110)

Гидравлическое управление поворотом колес (E.70.110)

- Высокий уровень маневренности сокращает время на развороты
- Необходимо при эксплуатации на склонах
- Крепкая конструкция опорной оси

Автоматическая система возврата колес (E.70.120)

- Нажатием кнопки колеса возвращаются в прямолинейное положение
- Упрощение работы механизатора
- Только в комбинации с гидравлическим управлением поворотом колес (E.70.110)

E.70 Шины

Следующие варианты шин возможны при поставке с завода:

- 12.5/80-18/AS (a)
- 500/45-22.5 (b)
- 400/70-20/AS (c)
- 400/70-20/AW (d)
- 500/60-22,5 (e)

Возможности комбинирования	Опция	Примечание
a	--	2 шт. в стандартном оснащении
a + b	E.70.220	(a) слева, (b) справа
c или d	E.70.230	2 шт.
e	E.70.280	2 шт.

E.70 Профиль шин

AS

- Шиповый профиль, как шины трактора
- Для улучшения поддержки сбоку
- Только в комбинации с шинами 400/70-20

Flotation / AW

- Волновой профиль, как шины прицепа
- Соседний гребень не повреждается благодаря округленным кантам
- Только в комбинации с шинами 400/70-20

E.80 Пульт управления

Главный пульт управления

- Эргономичное расположение джойстиков
- При расположении пульта управления в кабине трактора возможен одновременный обзор подкапывающего устройства

Дополнительный пульт для разгрузки бункера

- Управление всеми функциями машины, необходимыми для разгрузки бункера:
  - Подъем/опускание бункера
  - Донный транспортер бункера
  - Управление поворотом колес
  - Управление дышлом

E.80 Видеосистема

Монитор 7" дюймов + миниплексор (E.80.121)

- Возможно отображение плохо видимых участков машины на мониторе
- Центральное питание миниплексора
- Автоматика переключения каждые 7 сек. (фиксировано)
- Возможность подключения до 2 камер
- Интегрированная противослепящая защита обеспечивает постоянно оптимальный обзор

E.80 Видеосистема

Монитор 7" дюймов + мультиплексор (E.80.131)

- Программируемая последовательность появления изображений / функция отражения
- Возможность подключения до 2 мониторов
- Возможность подключения до 8 камер

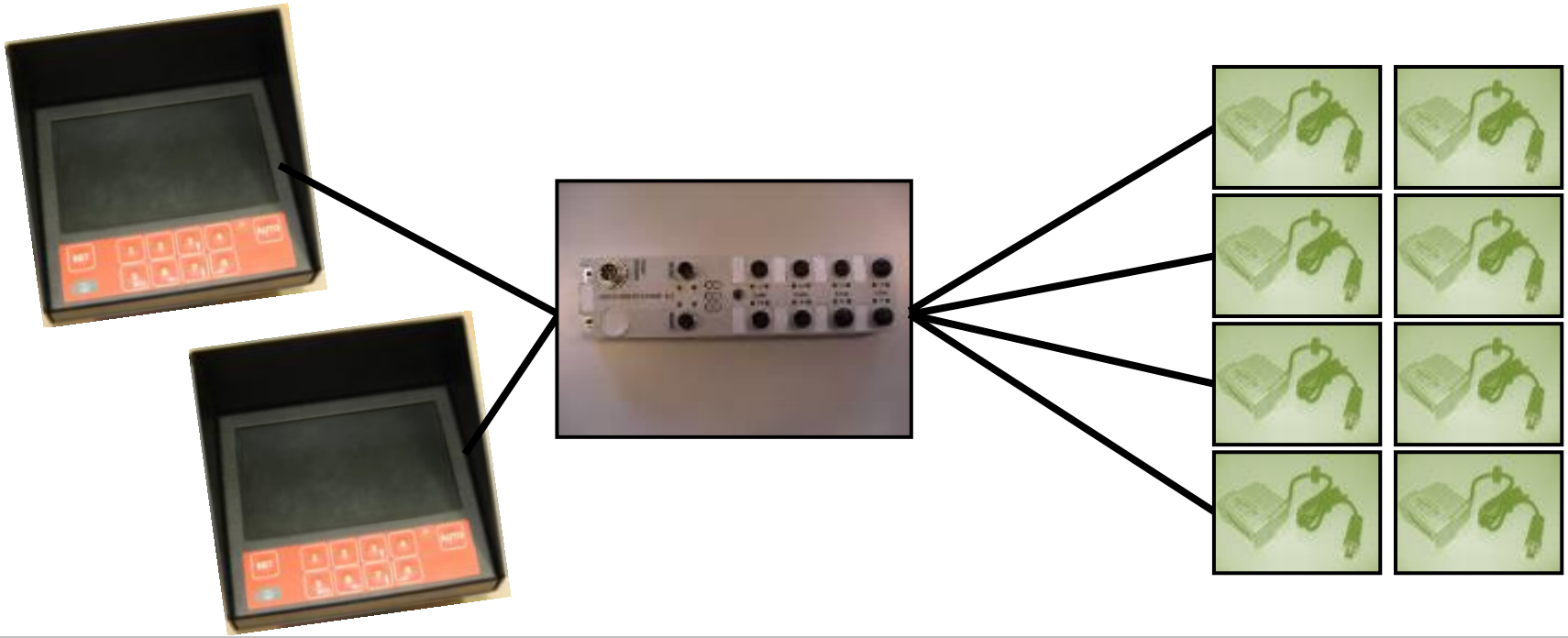

E.80 Расположение камер

- Оптимальный контроль всех элементов комбайна без прямого обзора
- Цветное изображение на мониторе
- Важное оснащение для максимального использования производительности комбайна
- Последовательность переключения камер регулируется по желанию
- Возможность программирования автоматического просмотра
  - Только в комбинации с видеосистемой (E.80.121/E.80.131)

E.80 Расположение камер

Детали для крепления камеры 1-го транспортера (E.80.329)

Детали для крепления камеры на переходе с 1-го на 2-е сеп. устройство (E.80.349)

Детали для монтажа камеры испекционного стола (E.80.369)

- Если видеосистема уже в наличии

E.80 Гидравлика

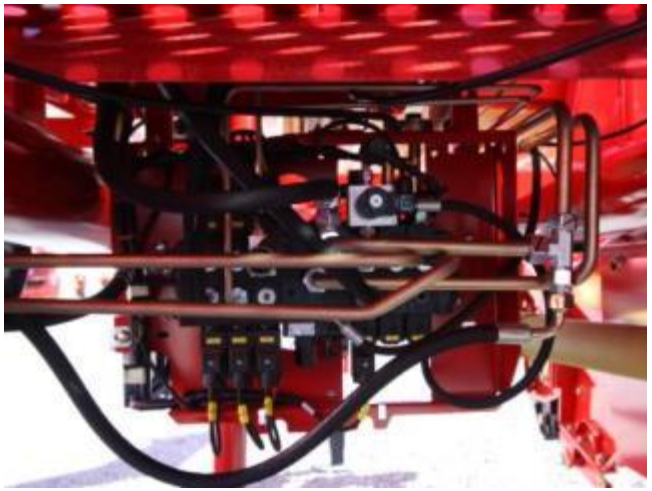

- Серийно приспособлено для систем Closed-Center, Open-Center и Load-Sensing
- При использовании системы Load-Sensing (на выбор) значительно понижается рабочая температура масла и уменьшается расход энергии

E.90 Разное

Дополнительные детали для трактора Беларус, на выбор

Доставка контейнером

E.90 МАСЛО

Минеральное масло

Технические характеристики			SE 75-20	
(Все данные в серийной комплектации)				
Размеры				
	Длина	[мм]	7900	
	ширина	[мм]	3000	
	Высота	[мм]	3100	
Вес				
*В серийной комплектации	Общий вес	[кг]	3800*	
Сцепное устройство / привод				
			Тяговая петля 40	
	Число оборотов вала отбора мощности	[об/мин]	540	
Просеивающие транспортеры			ширина	Длина
	1-й просеивающий транспортер	[мм]	750	1400
	2-ой просеивающий транспортер	[мм]	750	2280
	Просеивающая площадь 1-го транспортера	[м²]	1,05	
	Просеивающая площадь 2-го транспортера	[м²]	1,46	
Сепарирующие устройства				
	Транспортер крупной ботвы	[мм]	850	3700
	1-е сепарирующее устройство	[мм]	900	1150
	2-ое сепарирующее устройство	[мм]	650	1450
Инспекционный стол				
	ширина	[мм]	580	
	Ширина транспортера для примесей	[мм]	280	
	Инспекционный персонал	[Кол-во]	2+2	

Бункер			
*(Включая оптимизатор заполнения)	Объем	[кг]	2000
	Высота разгрузки	[мм]	3300
Шины			
		[размер]	12.5 / 80–20
Скорость движения			
		[км/ч]	25
Требования к трактору			
Необходимая мощность			
		[кВт]	от 40
Гидравлическая система трактора			
* Минимальные требования	Необходимые распределительные клапаны		Количество
		Прост. дейст.	1
		Дв. дейст.	1
	Потребление масла	[л/мин]	34
	Допустимая опорная нагрузка сцепного устройства	[кг]	950