GRIMME
SE 260

Содержание

- Концепция машины 3
- Обзор 4
- Серийная комплектация 5
- E.10 Навеска / Привод 7
- E.30 Выкапывающее устройство 10
- E.40 Просеивающие транспортеры 21
- E.50 Сепарирующие устройства 26
- E.60 Инспекционный стол / Бункер / Перегрузочный элеватор 36
- E.70 Шины / Ходовая часть 45
- E.80 Комфорт и управление 49
- Технические характеристики 62

Концепция машины

- Привлекательный в ценовом отношении вариант среди 2-рядных бункерных комбайнов
- Картофелеуборочный комбайн с боковым подкопом
- Оптимальный обзор выкапывающего устройства
- Щадящее отделение ботвы и картофеля, а также эффективное сепарирование клубней и камней
- Максимально возможное бережное отношение к собираемому урожаю благодаря низким ступеням падения в машине и мягкому дну бункера
- Простое управление, настройка и техобслуживание
- Большая индивидуальность благодаря модульной конструкции дает возможность эксплуатации при почти любых условиях

Обзор

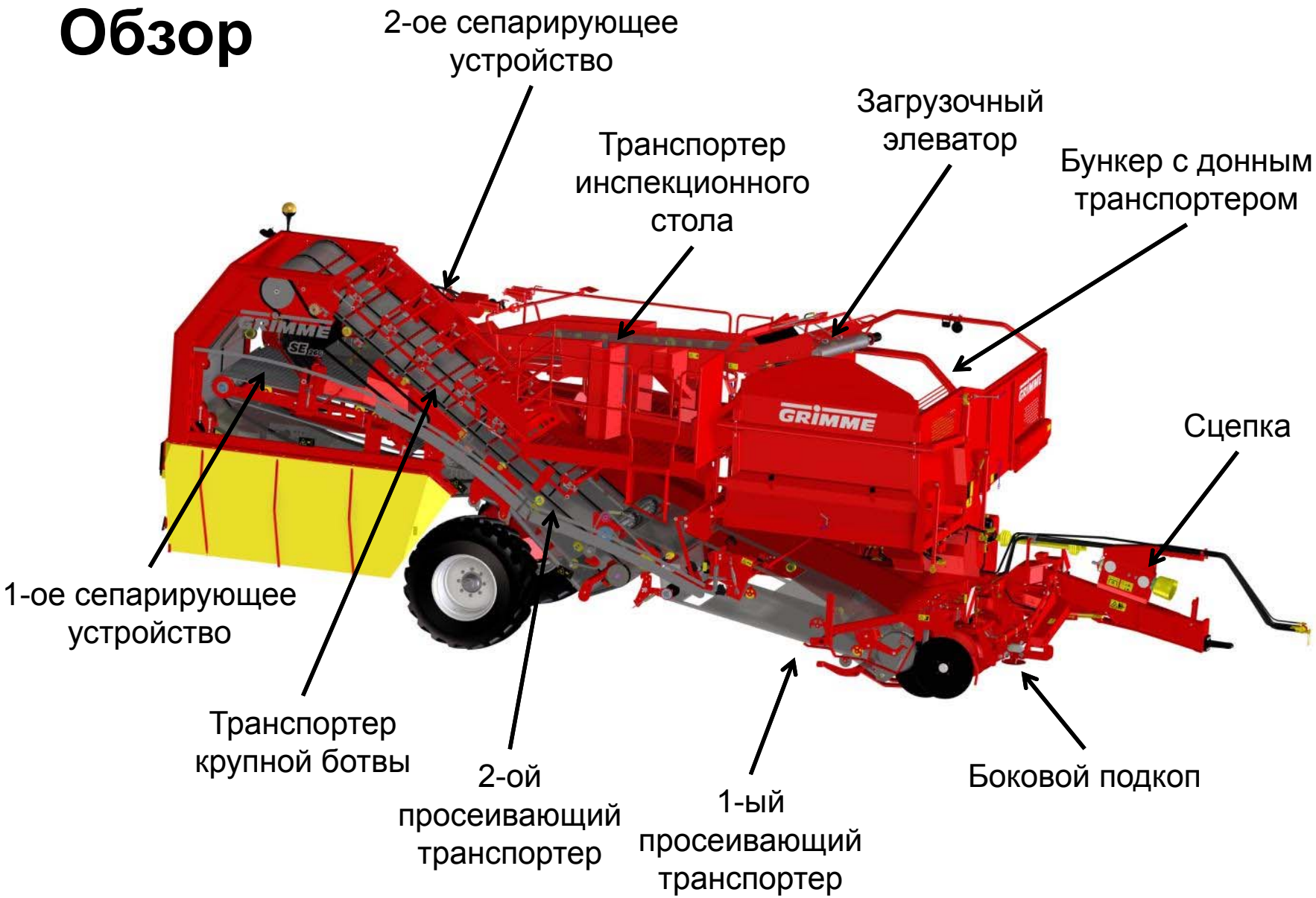
2-ое сепарирующее устройство
Транспортер инспекционного стола
Загрузочный элеватор
Бункер с донным транспортером
Сцепка
1-ое сепарирующее устройство
Транспортер крупной ботвы
2-ой просеивающий транспортер
1-ый просеивающий транспортер
Боковой подкоп
GRIMME
SE 260

Серийная комплектация

- Подсоединение дышла к трактору под валом отбора мощности
- Гидравлическое управление дышлом
- Гидравлическая опорная стойка
- Собственная гидравлика для привода сепарирующих устройств
- Электромагнитные распределительные клапаны, питаемые от гидравлической системы трактора, подъем лемехов, управление дышлом, система компенсации наклона, загрузочный элеватор и бункер
- Соединение для подключения системы Load-Sensing
- Подкоп из гребня тянущимся выкапывающим устройством с тянущимися подпружиненными сошниковыми дисками
  - Расстояние 540, 580, 620 мм
  - 2- или 3-листный лемех
- Шаг 1-го просеивающего транспортера 28, 32, 35, 40, 45 или 50 мм (с замковыми соединениями в серийной комплектации)
- Шаг 2-го просеивающего транспортера 32, 35 или 40 мм (с соединением внахлестку в серийной комплектации)
- 6 подключаемых треугольных роликов
- Транспортер крупной ботвы (Расстояние 200 или 280 мм, 4 чистика)

Серийная комплектация

- Инспекционная платформа с обеих сторон инспекционного транспортера с гидравлическим приводом, включая загрузочный лоток и звуковую систему предупредительной сигнализации для тракториста
- Объем бункера около 6 т, высота разгрузки бункера 4,2 м
- 2-скоростной мотор для разгрузки бункера
- Шины 600/55-26,5
- Трактору необходим обратный слив без сопротивления
- Проверен технадзором, пневматический тормоз и освещение

E.10 Сцепка

Тяговая петля на выбор

- Тяговая серьга Ø 40 мм
- Сцепка Hitch / Piton-Fix Ø 50 мм
- Шаровое тягово-сцепное устройство Ø 80 мм (E.10.010)

Навеска снизу

- Сцепка в оптимальном нижнем положении под карданным валом
- Сила тяги распределяется равномерно на переднюю и заднюю оси трактора

E.10 Управление дышлом

- Гидравлическая боковая регулировка дышла в серийной комплектации

- Расположение карданного вала посередине обеспечивает
  - Спокойный ход приводных механизмов
  - Пригоден для разворотов на узких пространствах
  - Шлицевое соединение карданного вала (6, 20, 21 шлиц)
  - Частота вращения вала отбора мощности на выбор (540 или 1000 об/мин)

E.10 Редуктор приводного блока / Скорость привода

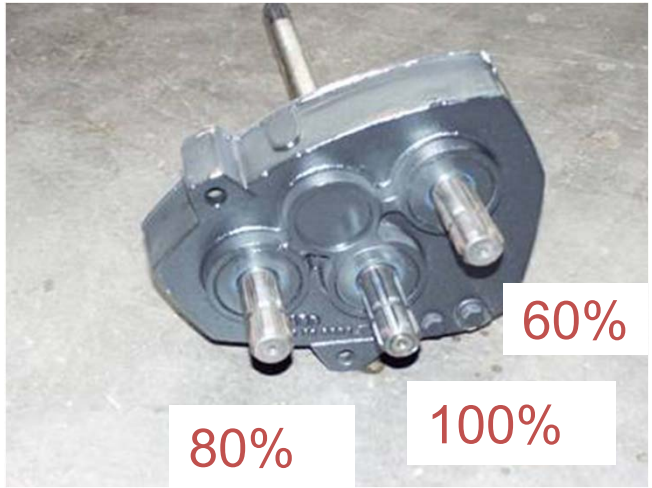

Непосредственный привод (Серия)

3-ступенчатый редуктор (E.10.200)

- Оптимальная адаптация машины к различным условиям копки при помощи:
  - Выбор входного числа оборотов 100, 80 или 60%
  - Изменение диапазона числа оборотов осуществляется перестановкой карданного вала в соответствующее положение
  - На всех механических приводах уменьшается число оборотов
  - Двигатель трактора работает в оптимальном режиме

E.30 Выкапывающее устройство

Возможные варианты ширины подкопа (Расстояние между сошниковыми дисками)

- 540, 580, 600 мм
- 620 мм (только при ширине канала 1700 мм)

Ширина междурядья

- 75, 80, 85, 90 см (необходимо учитывать ширину просеивающего канала)
- Тянущееся подкапывающее устройство с 4 большими подпружиненными сошниковыми дисками и 2 ботвозатягивающими роликами сбоку обеспечивает уборку без сбоев
- Удобная регулировка глубины подкопа с помощью шпинделя

E.30 Гребневые барабаны

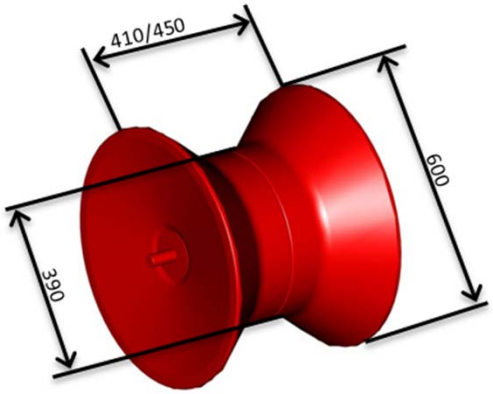

- Хорошее введение гребня в машину
- Ведение выкапывающего устройства по гребню
- Для регулировки глубины копки
- Гребневые полубарабаны для уборки по методу обогащения
- Пластиковый гребневый барабан
  - На выбор, шириной 410 или 450 мм
  - Применяется на липких, тяжелых почвах
  - Не применяется на каменистых почвах
  - Конструктивно идентичны со стальными гребневыми барабанами

Ширина захвата	Ширина гребневого барабана
580, 620 мм	450 мм
540 мм	410 мм

E.30 Средний лемех

Отдельно регулируемый средний лемех вместо средних дисков (E.30.110)

- Отдельная регулировка среднего лемеха - дополнительно (E.30.120)
- Подкоп картофеля из гряд или картофеля, уложенного между гребнями (Метод обогащения)
- Благодаря отдельно регулируемой высоте захват земли посередине сводится к минимуму

Подобно изображению

E.30 Лопатовидный лемех / Система камнезащиты

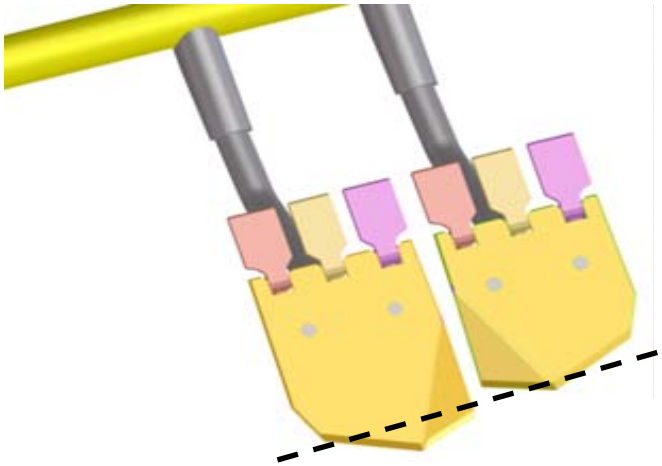

- Вариант 2-листного лемеха для тяжелых почвенных условий → опционально длинный
- Вариант 3-листного лемеха для легких и средних почвенных условий → опционально длинный
- Регулируемый угол наклона лемехов

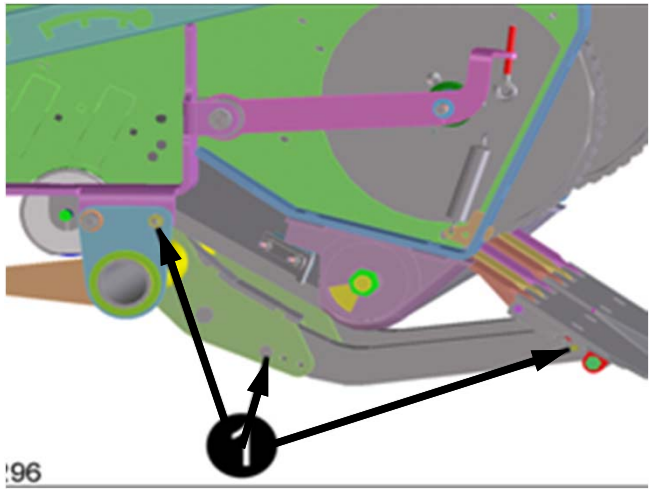

Система камнезащиты для лопатовидного лемеха (E.30.130)

- Защита лопатовидного лемеха и кронштейна лемеха в 3 местах

E.30 Регулировка глубины подкопа

- Механическая регулировка глубины подкопа посредством шпинделя

- Регулировка глубины подкопа посредством пульта управления (E.30.210)
  - Для комфортного управления и быстрой регулировки при меняющихся почвенных условиях

E.30 Регулировка глубины подкопа (Разгрузка гребня)

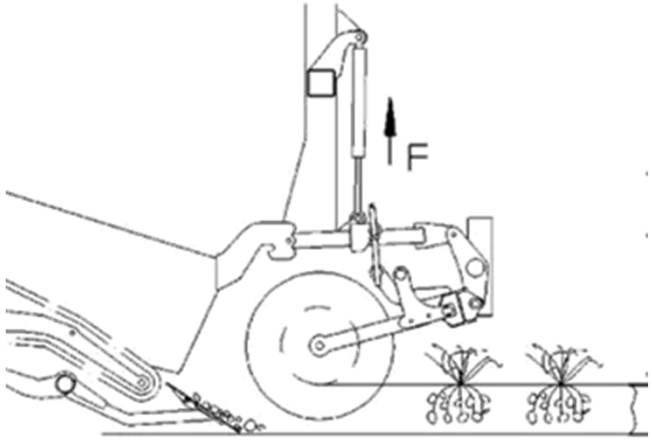

Автоматическая разгрузка гребня (E.30.250)

- Давление на гребень постоянно снижается на определенный устанавливаемый параметр
- Разгрузка гребня происходит посредством облегчения выкапывающих органов, влияющих на гребневый барабан
- Регулировка осуществляется с пульта управления

Преимущества

- На тяжелой почве уменьшается ее уплотнение
- На легких почвах за счет разгрузки гребня возможно сохранение его структуры

E.30 Копка свободной колеи

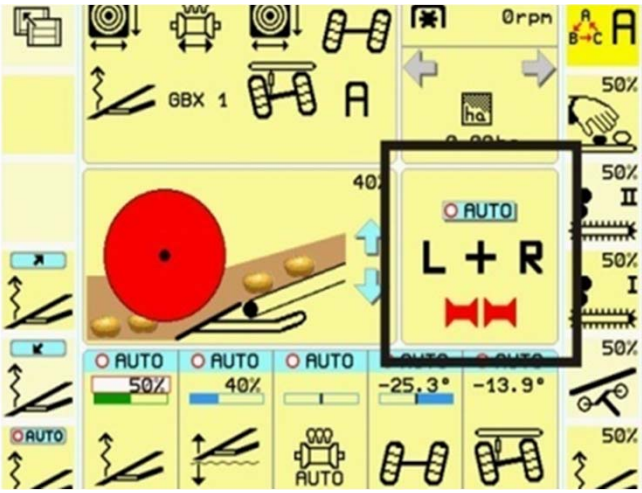

- При копке свободной колеи глубина подкопа регулируется справа и слева независимо друг от друга с помощью пульта управления
- Это обеспечивает возможность копки одним лемехом. Поскольку свободная колея остается нетронутой, в машину попадает меньше комков
- Условием для копки свободной колеи является наличие регулировки давления на гребень, а также системы разгрузки гребня (с 2008 года)

E.30 Определение середины гребня

Автоматическое определение середины гребня (E.30.270)

- Упрощение работы механизатора
- Автоматическое выравнивание выкапывающих органов по гребню за счет управления дышлом
- Датчик работает бесконтактно
- Компенсация неточности ведения выкапывающих органов

2-ой сошниковый диск справа (E.30.310)

- Существенно уменьшается опасность засорения в условиях копки на заросших участках

E. 30 Сошниковые диски

- 2 сошниковых диска (Опция) при среднем лемехе
- 4 сошниковых диска (Серия)

- Внешние сошниковые диски с гидр. приводом (2 шт.) от гидравлики трактора (E 30.320)

E.30 Устройство подбора валков

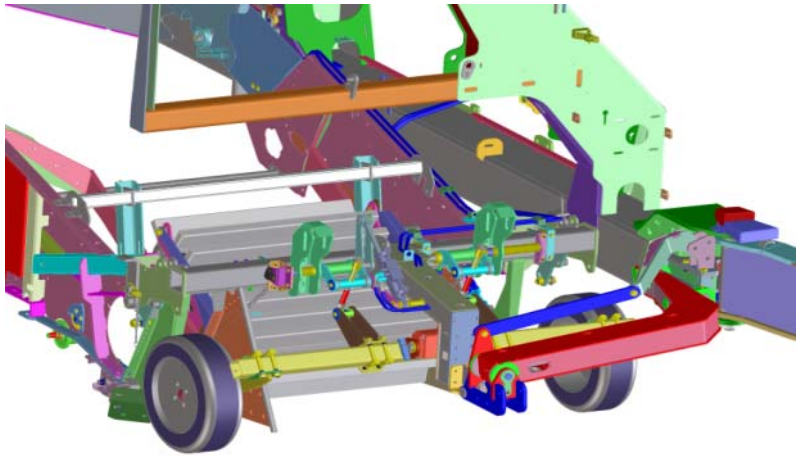

- Устройство подбора валков с роторным валом, вкл. опорные колеса, гидр. регулировку глубины подкопа, щеточный транспортер 900 мм, быстросменную раму, отдельно (E.30.442)

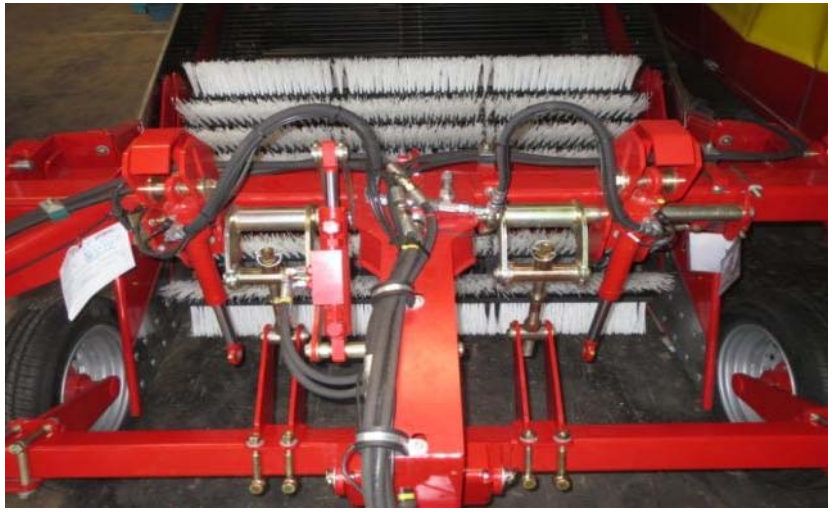

- Устройство подбора валков с роторным валом, вкл. опорные колеса, гидр. регулировку глубины подкопа, щеточный транспортер 1500 мм, быстросменную раму, отдельно (E.40.443)

E. 30 Устройство подбора валков / Выкапывающее устройство для моркови

- Обрезиненный валец с карманами и лемехом для приема картофеля/лука шириной 1100 мм - отдельно (E.30.470)

- Выкапывающее устройство для моркови с опорными колесами, отдельно (E.30.500)
- Выкапывающее устройство для моркови без опорных колес, отдельно (E.30.510)

E.40 1-ый просеивающий транспортер

- Ширина просеивающего канала 1500 мм (Серийное оснащение)
- Просеивающий канал, широкий (1700 мм) (E.40.220)
- Шаг: 28, 32, 35, 40, 45, 50 мм
- Запатентованный профиль ремня с высокими выступами
  - Бережное обращение с продуктом
  - Высокий срок службы заклепочных соединений
- Привод транспортера под прутками
  - Пригоден для привода транспортеров независимо от шага
  - Предназначен для самых тяжелых условий использования
- Замки ремней транспортеров со сменными втулками обеспечивают долгий срок эксплуатации замкового соединения
  - При частой замене просеивающего транспортера необходимо выбрать другой шаг

E.40 Щитки V2A (нерж. сталь) в подвижной раме

Щитки V2A (нерж. сталь) в подвижной раме (E.40.280)

- Налипание почвы значительно уменьшается
- Бережное отношение к продукту в результате уменьшенного трения клубней

E.40 1-ый просеивающий транспортер

- Треугольные ролики на 1-ом просеивающем транспортере с регулировкой скорости (Серия)

- Вибрационный подбивальщик на 1-ом просеивающем транспортере с регулировкой скорости посредством пульта управления (E.40.400)
  - Улучшает производительность просеивания на первом просеивающем транспортере
  - С гидравлическим приводом
  - Бесступенчатая регулировка интенсивности
  - Бережнее, чем роторный подбивальщик

E.40 2-ой просеивающий транспортер / Транспортер крупной ботвы

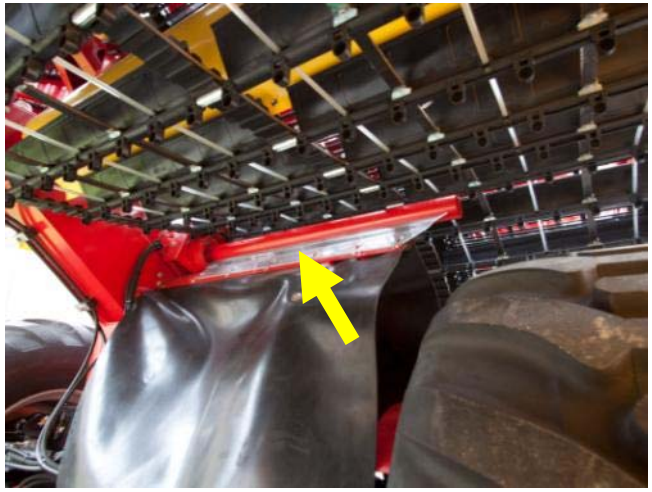

- Запатентованная конструктивная единица (Просеивание, отделение ботвы и транспортировка в одной операции)
- Минимальная ступень падения при передаче на 2-ой просеивающий транспортер
- Поток урожая подается порционно в ячейках
- Совместно двигающиеся боковые прутки 2-го сепарирующего элеватора обеспечивают транспортировку без трения и оптимальное бережное отношение к собираемому урожаю, предотвращая наслаивание земли на боковых стенках
- Шаг 2-го просеивающего транспортера на выбор: 28, 32, 35, 40, 45 мм
- Над задней осью установлен очищающий валец с механическим приводом, предотвращающий скопление ботвы
- 2-ой транспортер с замковыми соединениями
- Фрикционный, независимый от шага, привод 2-го просеивающего транспортера

E.40 Транспортер крупной ботвы

- Эффективное отделение картофеля от ботвы
- Транспортер крупной ботвы с мягкими полиуретановыми скребками для особенно бережного отношения к урожаю
- Возможное расстояние между скребками (200, 280 мм)
- 4 очищающих гребенки в серийной комплектации
- Защита посредством проскальзывающей муфты (Серия)
- Удалить шнуры в случае появления потерь
- 2 дополнительных очищающих гребенки впереди в качестве опции (E.40.721)

E.50 1-ое сепарирующее устройство / Чистик

- Эффективное отделение остатков ботвы и мелких комков
- Исполнение игольчатого транспортера возможно с различным расстоянием между прутками (35, 40, 45 мм)
- Надежная работа спаренных вальцов благодаря эффекту самоочистки
- Спаренный очищающий валец со спиральным вальцом (На выбор)

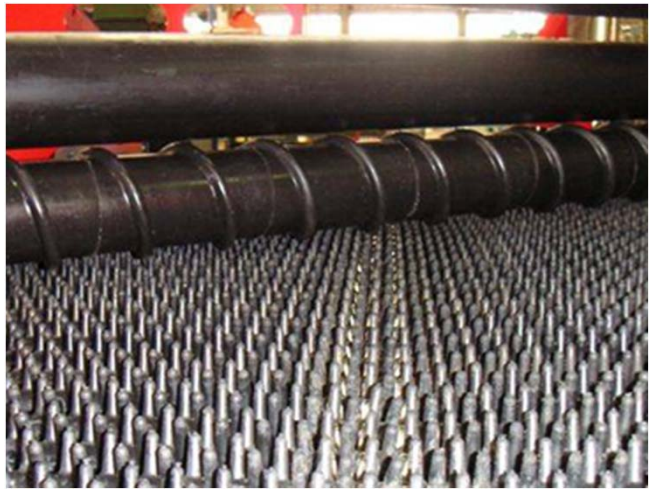

Механическая регулировка высоты двойного очищающего вальца

- Оптимальная адаптация к различным почвенным условиям
- Простая регулировка с инспекционной платформы посредством тягового тросика

E.50 Регулировка высоты чистика в 1-ом сепарирующем устройстве

Регулировка высоты двойного очищающего вальца

- Оптимальная адаптация к различным почвенным условиям
- Регулировка с инспекционной платформы посредством тягового тросика (Серия)

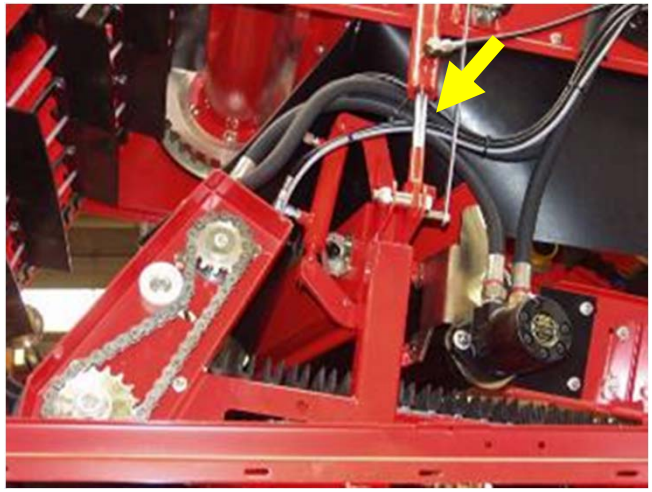

Гидравлическая регулировка высоты спаренного очищающего вальца в 1-ом сепарирующем устройстве (E.50.520)

- Управление осуществляется посредством пульта с указателем положения

E.50 Игольчатые прутки

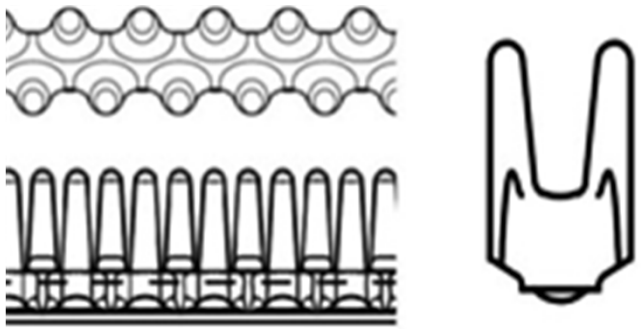

H-образный профиль (Серия)

- Из мягкой резины, благодаря этому щадящее обращение с урожаем
- Применяется на легких почвах

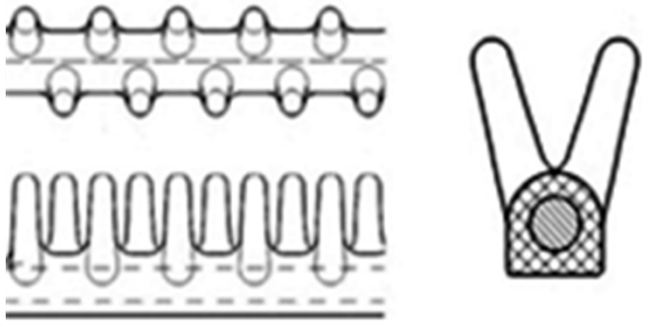

V- образный профиль

- Из более жесткой резины
- Применяется на тяжелых почвах
- Лучшая самоочистка

E.50 Регулировка наклона 1-го и 2-го сепарирующих устройств

Механическая регулировка наклона 1-го и 2-го сепарирующих устройств

- Оптимальная регулировка разделения почвы и собираемого урожая
- Регулировка с помощью шпинделя

Гидравлическая регулировка наклона 1-го / 2-го сепарирующих устройств (E.50.511)

- Рекомендуется при эксплуатации на склонах
- Управление осуществляется посредством пульта с указателем положения

Регулировка наклона 1-го и 2-го сепарирующих устройств посредством пульта управления (E.50.721)

- Для эксплуатации на крутых склонах, 2-ое сепарирующее устройство удерживается по возможности в горизонтальном положении

E.50 Очищающее устройство игольчатого транспортера

Устройство очистки на игольчатом транспортере 1-го сепарирующего устройства (E.50.530)

- Вращающийся вал с резиновыми пластинами выдавливает почву между прутков

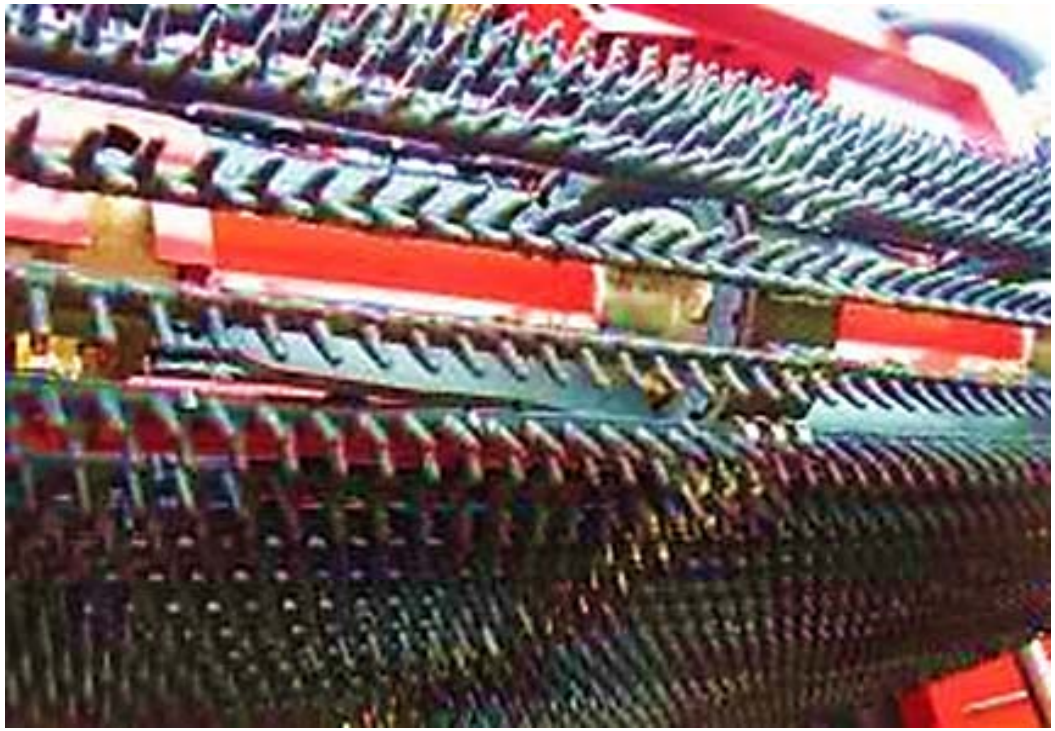

E.50 Контроль проскальзывания привода

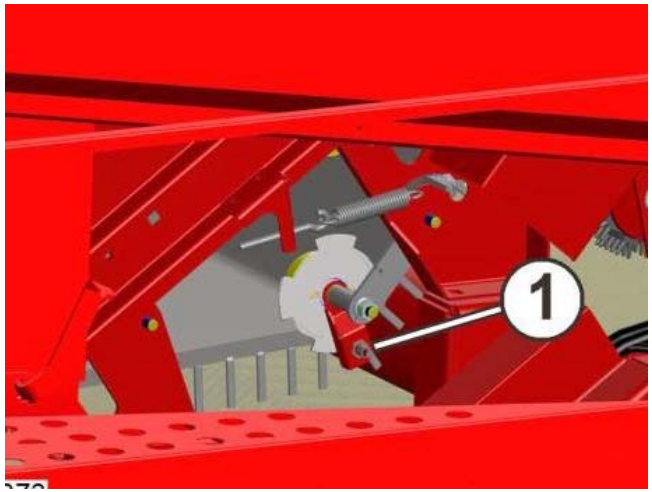

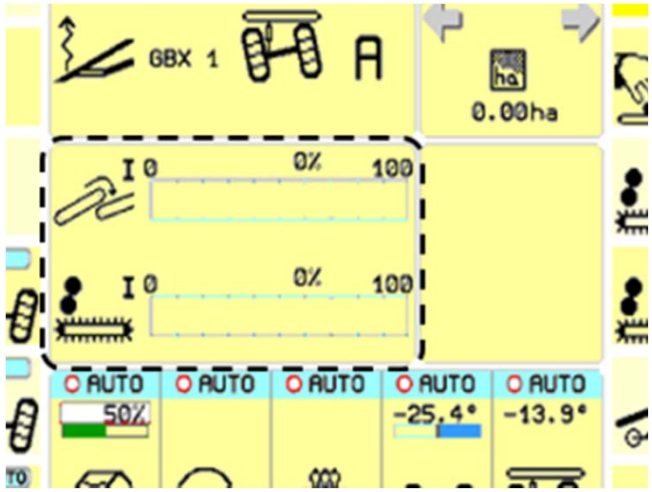

Контроль проскальзывания 1-го сепарирующего устройства и 2-го просеивающего транспортера (E.50.560)

- С помощью индикатора нагрузки на пульте управления возможны оптимальные настройки степени загрузки машины
- В случае опасности засорения 1-го сепарирующего устройства привод автоматически ускоряется на 100%, контроль осуществляется посредством датчика давления
- Контроль проскальзывания 2-го просеивающего транспортера, сравнение числа оборотов на входе (PTO) с числом оборотов на выходе (1)

E.50 Скребки на направляющих роликах / Дифференциальная скорость

Дифференциальная скорость игольчатого транспортера по отношению к очищающему вальцу в 1-ом сеп. устройстве (E.50.560)

- Позволяет увеличить производительность очищающего вальца, например, при уборке моркови

E.50 2-ое сепарирующее устройство типа UB

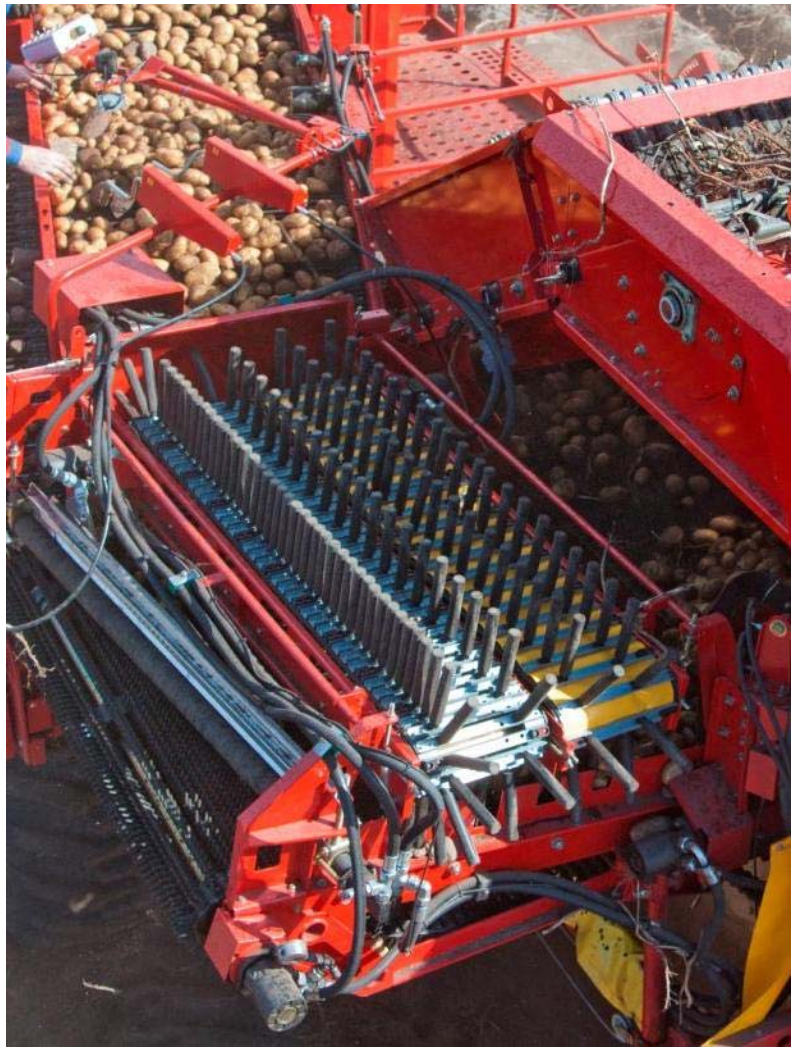

- Универсально применяемое сепарирующее устройство
- Самые лучшие характеристики отделения на почвах с большим содержанием комков
- Игольчатый транспортер
  - Прутковый транспортер (шаг 35, 40, 45) с H- или V-образным профилем на выбор
- Стандартный привод
  - Игольчатый транспортер, механический
- Пальчиковые транспортеры с гидравлическим приводом и возможностью бесступенчатой регулировки скорости с инспекционного стола
- Оптимальная адаптация к различным условиям уборки урожая
- Электрическая регулировка и отображение скорости на пульте управления обеспечивает быструю регулировку непосредственно с водительского места
- Регулировка скорости для 2 щеточных или пальчиковых транспортеров посредством пульта управления
- Регулировка скорости 1-го и 2-го сепарирующих устройств

E.50 2-ое сепарирующее устройство (NB)

- Подходит для почв с небольшим содержанием примесей
- Гидравлический привод игольчатого транспортера (H- или V-образные прутки) и очищающего вальца
- Регулировка скорости инспекционного транспортера, игольчатого транспортера и очищающего вальца с помощью пульта управления в тракторе и на машине
- Привод за счет гидравлической системы трактора
- Отсутствие канала для отвода примесей
- Механическая регулировка наклона обеспечивает настройку в соответствии с количеством урожая и типом почвы

E.50 Регулировка высоты сепарирующего устройства UB

Регулировка высоты пальчикового-/щеточного транспортера слева посредством пульта управления (E.50.821)

- Удобен в эксплуатации
- Электрическая регулировка и отображение положения на пульте управления обеспечивают быструю регулировку прямо с места водителя

E.60 Инспекционный стол

- Горизонтальное расположение инспекционного стола (915 мм) обеспечивает оптимальные условия работы для 7 работников
- Гидравлический привод инспекционного транспортера с бесступенчатой регулировкой скорости за счет пульта управления на сортировочной платформе или тракторе
- Транспортер инспекционного стола со скребками
- Предупредительное сигнальное устройство в кабине водителя (Серия)
- Загрузочный желоб слева и справа, дополнительно установленный (E.60.160)
- Гидравлически регулируемый транспортер примесей, независимо от инспекционного стола (E.60.510)
  - Для облегчения ручной сортировки

E.60 Предварительная вальцовая очистка

- Предварительная вальцовая очистка осуществляет надежное отделение
  - Мелкого картофеля
  - Небольших комков, камней и остатков ботвы
- Бесступенчатая централизованная регулировка расстояния между вальцами от 0 до 40 мм механическим путем
- Расстояние между сортировочными шайбами 20 мм

- Предварительная вальцовая очистка, 5 вальцов с радиальной бесступенчатой регулировкой, <u>без</u> бункера (E.60.330)

E.60 Накопительное устройство для предварительной вальцовой очистки

Отводящий транспортер предварительной вальцовой очистки в бункер для камней (E.60.365)

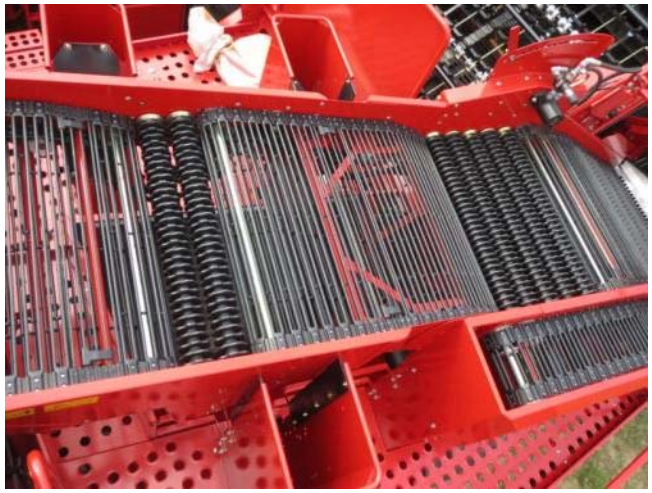

Устройство вращения картофеля (два вальца на инспекционном столе) (E.60.370)

E.60 Устройство сортировки / Транспортер возврата примесей

- Сортировка, 4 вальца с радиальной бесступенчатой регулировкой, <u>без</u> бункера (E.60.410)

- Транспортер возврата примесей (E.60.520)

E.60 Накопительное устройство / Транспортер бункера

- Разделенный бункер для камней с 2 отводящими транспортерами (E.60.575)

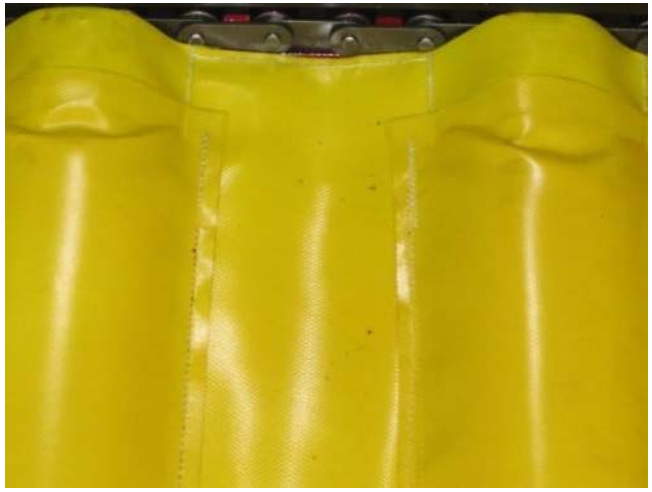

- Транспортер бункера с тканью и мягкой набивкой (E.60.800)

E.60 Накопительное устройство / Загрузочный элеватор

Бункер для камней с отводящим транспортером (E.60.570)

- Гидравлическая разгрузка с помощью пульта управления

- Минимальная ступень падения при заполнении бункера с донным транспортером
- Загрузочный элеватор опускается и приподнимается автоматически

E.60 Бункер

- Объем бункера с донным транспортером более 6 т
- Волнистый рельеф донного транспортера позволяет быстро производить разгрузку
- Гидравлический привод донного транспортера с бесступенчатой регулировкой скорости
- 2 ступени скорости для быстрой разгрузки
- Гидравлические моторы для привода донного транспортера не только надежно работают, находясь внутри бункера, они также защищены от возможных механических повреждений
- Высота разгрузки 4,2 м
- Преимущества параллелограммной подвески
  - Приблизительно одинаковая ширина перегрузки при различной высоте выдвижения
  - Минимальный наклон обеспечивает бережную и быструю разгрузку

E.60 Щитки V2A (нерж. сталь) в бункере

Щитки V2A в бункере с донным транспортером (E.60.780)

- Налипание почвы значительно уменьшается
- Бережное отношение к продукту в результате уменьшенного трения клубней
- Поставка в качестве дополнительного пакета

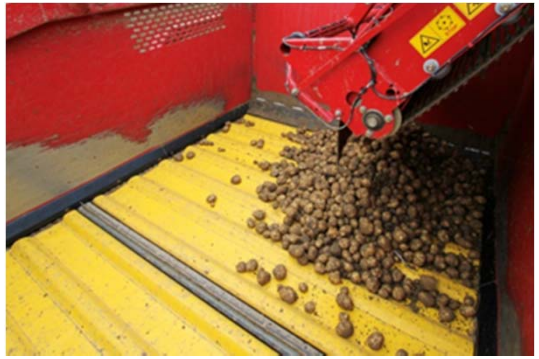

Транспортер бункера с тканью (Серия)

- Обеспечение бережного отношения к продукту

Транспортер бункера с тканью и мягкой набивкой (E.60.800)

Донный транспортер бункера с металлическими планками и мягкой обивкой

- Вместо бункерного транспортера с тканью можно выбрать металлические планки
- Резиновое покрытие для бережного обращения с продуктом

E.60 Автоматика заполнения бункера

Автоматика заполнения бункера, вкл. автоматику загрузочного элеватора и оптимизатор заполнения бункера (E.60.850)

- Минимальная ступень падения при заполнении бункера с донным транспортером
- Загрузочный элеватор поднимается и опускается гидравлически, управление производится посредством оптического датчика, по мере наполнения бункера транспортер автоматически поднимается
- Бережное обращение с продуктом благодаря низким ступеням падения
- По достижению загрузочным транспортером верхнего положения, донный транспортер автоматически продвигается до момента достижения оптимизатором заполнения крайнего положения
- Оповещение подается на пульт управления и дополнительно как звуковой сигнал механизатору
- Увеличение производительности за счет дополнительного объема бункера (до + 300 кг)
- Фиксация резиновой пластины во время разгрузки
- Значительно облегчает работу механизатора

E.60 Выпускная воронка картофеля

Устройство опускания разгрузочной части бункера (E.60.870)

- Существенное уменьшение (80 см) ступени падения при разгрузке в транспортное средство с высокими бортами
- Гидравлическое приведение в действие изогнутой части

Выпускная воронка картофеля на бункере с донным транспортером для заполнения контейнеров / Гаситель падения (E.60.910)

- Для контейнеров шириной 1,20 и 2,20 м
- Мягкая выпускная воронка картофеля на бункере с донным транспортером для заполнения контейнеров / Гаситель падения (E.60.920)

Гидравлическая заслонка для выпускной воронки картофеля (E.60.930)

- Позволяет убрать воронку из потока урожая
- Удобная разгрузка в транспортное средство с высокими бортами
- Выпускная воронка картофеля для контейнеров шириной 1,20 и 2,20 м

E.70 Тормозная система

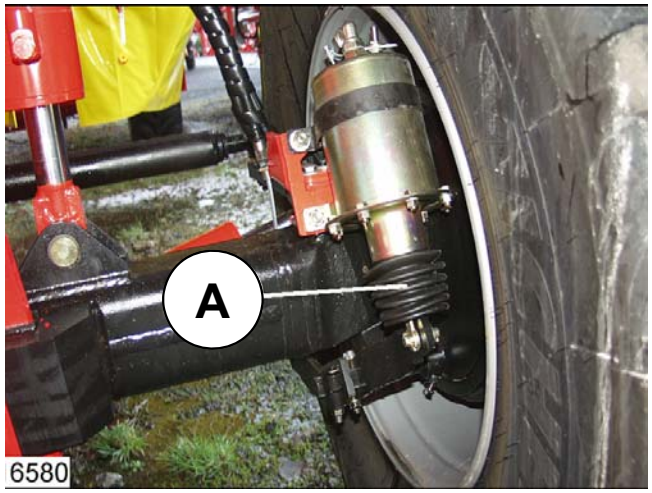

- Пневматический тормоз (A)
  с соединительным кабелем (1,2)

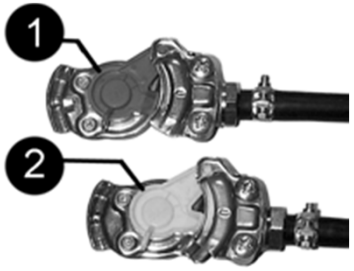

- Гидравлический тормоз (B)
  с соединительным кабелем (3)

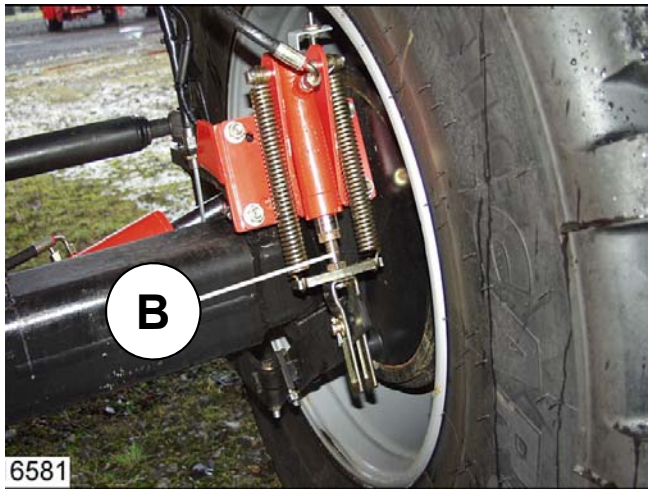

Только для экспорта

- Без тормоза и без освещения (E.70.010)
- Без тормоза, с освещением (E.70.020)

E.70 Автоматическое определение центра оси / Автоматика наклона

Гидравлическое управление поворотом колес (Серия)

- Крепкая конструкция опорной оси
- Высокий уровень маневренности сокращает время на развороты
- Требуется при эксплуатации на склонах

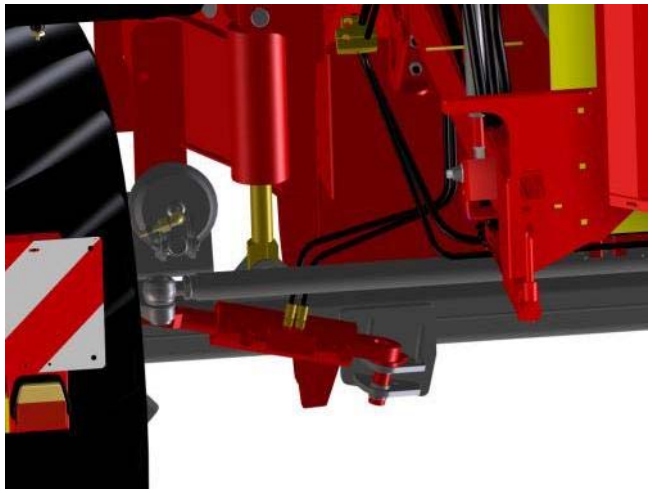

Автоматическая система возврата колес в положение "Прямо" и автоматическая компенсация наклона (E.70.125)

- Нажатием кнопки колеса возвращаются в положение "Прямо"
- Достигается оптимальный эффект просеивания и бережное обращение с продуктом
- Равномерное распределение клубней в машине и на инспекционном столе
- Улучшение условий на рабочем месте для инспекционного персонала
- При работе на склонах возможность приведения машины в горизонтальное положение

E.70 Шины

Возможная комбинация	Опция	Примечание
600/55-26.5 (a)	--	2 шт., серия
710/45-26.5 (b)	E.70.380	2 шт.
710/50-30.5 (c)	E.70.410	2 шт.
800/45-30.5 (d)	E.70.420	2 шт.

E.70 Шины

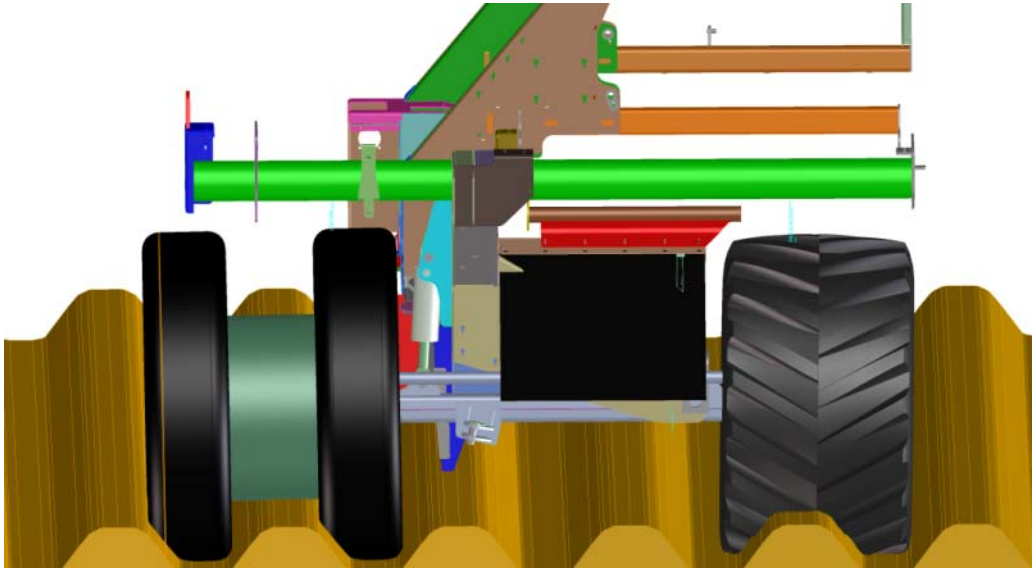

- Узкие шины (E.70.445)

слева: 2 x 340/85 R38

справа: 710/50-30.5

Только при ширине междурядья 75 см

Ширина машины 3,48 м

E.80 Видеосистема

Монитор 7" дюймов + миниплексор (E.80.121)

- Центральное питание миниплексора
- Автоматика переключения каждые 7 сек. (фиксировано)
- Возможность подключения до двух камер

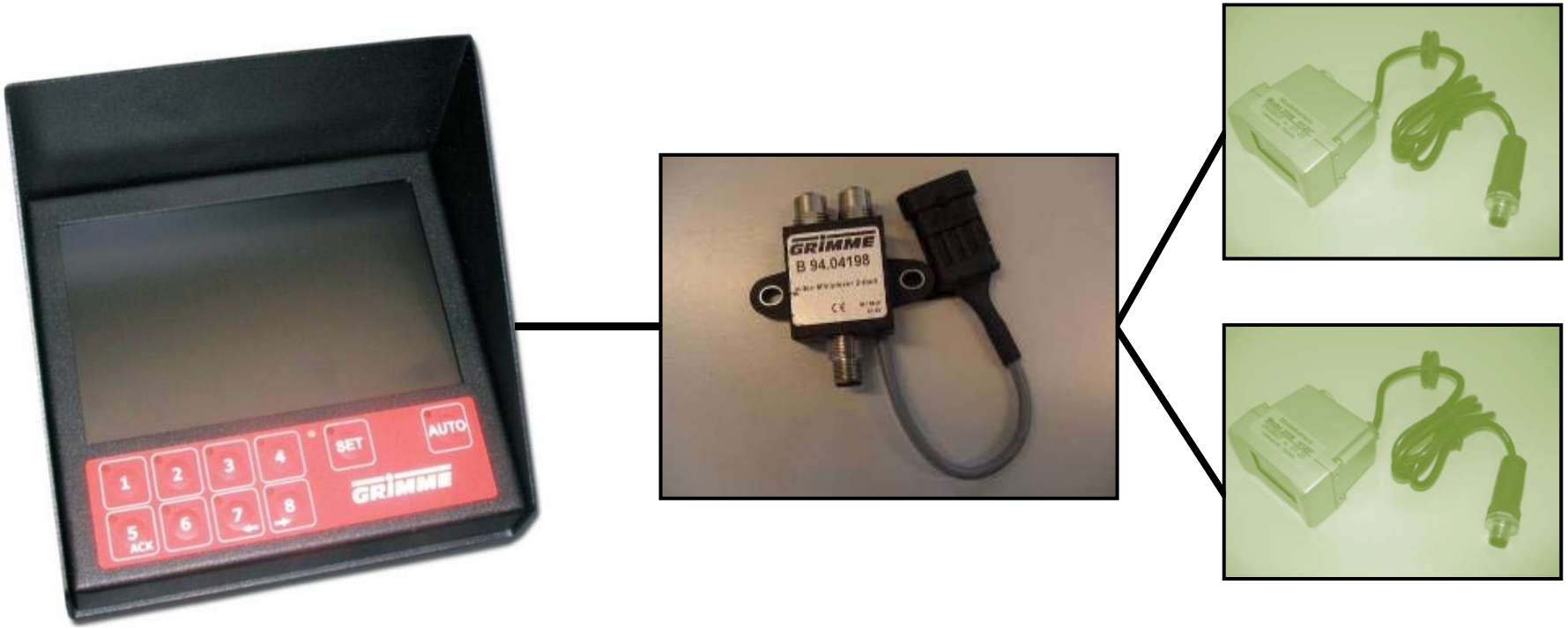

E.80 Видеосистема

Монитор 7" дюймов + мультиплексор (E.80.131)

- Программируемая последовательность появления изображений / функция отражения
- Возможность подключения до двух мониторов
- Возможность подключения до восьми камер

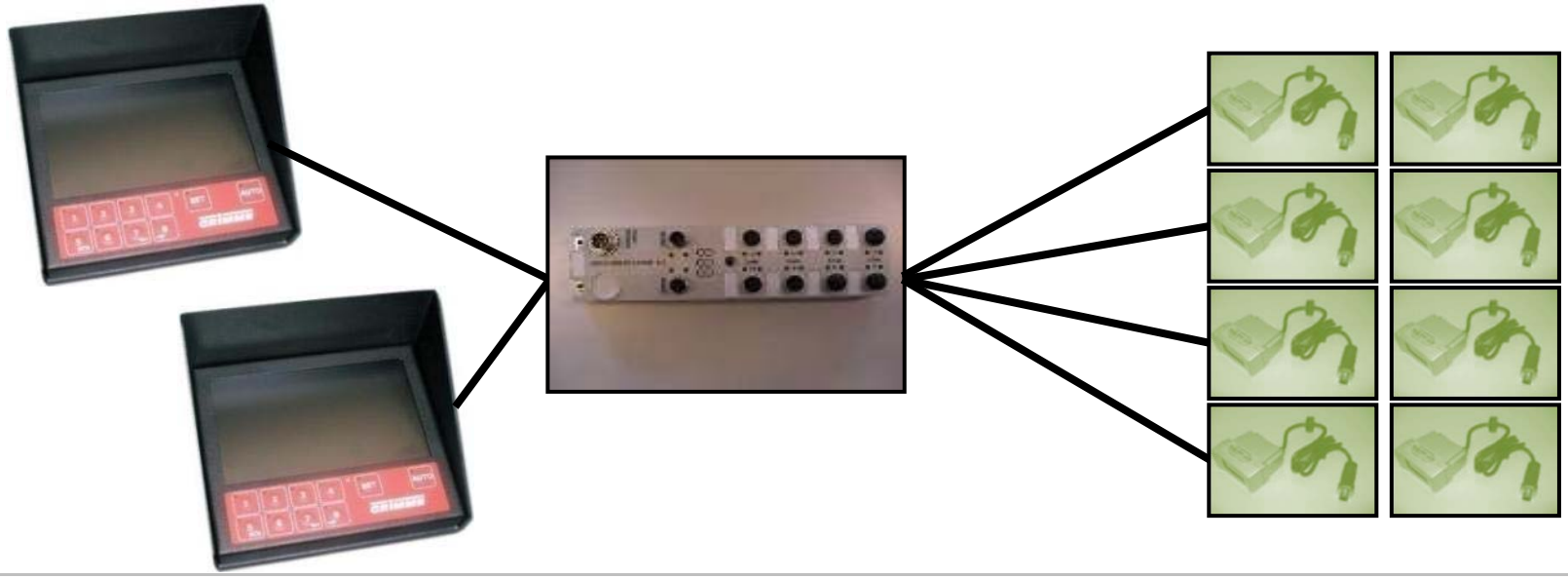

E.80 Расположение камер

- Оптимальный визуальный контроль над всеми элементами комбайна
- Цветное изображение на мониторе
- Важное оснащение для максимального использования производительности комбайна
- Очередность переключения камер регулируется по желанию
- Возможность программирования автоматического просмотра
- Дополнительная фара рабочего освещения возле каждой камеры

E.80 Детали для установки камер

Детали для:

- Камеры заднего хода, вкл. освещение (E.80.324)
- Камеры 1-го просеивающего транспортера, вкл. освещение (E.80.339)
- Камеры на переходе с 1-го на 2-ое сепарирующее устройство, вкл. освещение (E.80.360)
- Камеры инспекционного стола, вкл. освещение (E.80.360)
- Камеры на головной части бункера, вкл. освещение (E.80.389)

E.80 Система Visual Protect

Система Visual Protect: Визуальный контроль с управлением посредством шин CAN-Bus (E.80.410)

- Уменьшение нагрузки на механизатора за счет того, что система автоматически определяет источники сбоев во время копки, мультиплексор передает информацию из системы CAN-Bus и отображает на мониторе
- Коммутация, например, следующих функций:
  - Камера установлена на переходе с 1-го на 2-ое сепарирующее устройство (контроль проскальзывания 2-го просеивающего транспортера, 1-го сепарирующего устройства)
  - Камера установлена на сортировочном столе (контроль регулировки скорости инспекционного транспортера инспекционным персоналом)
  - Камера установлена на разгрузочной части бункера (контроль при разгрузке бункера)

E.80 Тент-навес

- Тент-навес обеспечивает инспекционному персоналу независимое от погодных условий рабочее место
- Время монтажа для 2 человек составляет около 3 часов, инструкция по монтажу входит в комплект поставки
- Тент-навес без боковин (E.80.500) обеспечивает защиту только от солнца и дождя
- Тент-навес с боковинами (E.80.501) обеспечивает также защиту от ветра и холода (E.80.501)
- Освещение для тента-навеса (E.80.502)
- Освещение для тента-навеса, 2 шт. (E.80.503)

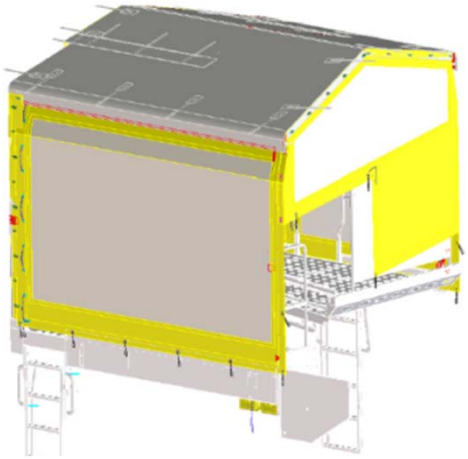

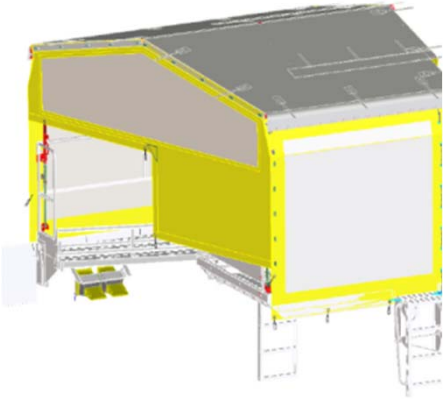

E.80 Пульт управления

Пульт управления SKE-S (Серия)

- Эргономичное расположение джойстиков
- Важные функции машины приводятся в действие посредством джойстиков
- Отображение различных состояний машины на дисплее с подсветкой
- Простота в управлении даже для неопытных механизаторов
- Невозможно использование со следующими опциями
  - E.30 210 Регулировка глубины подкопа
  - E.50.561 Контроль проскальзывания 2-го просеивающего транспортера / 1-го сепарирующего устройства
  - E.50.520 Гидравлическая регулировка высоты на 1-ом сепарирующем устройстве
  - E.60.870 Опускание разгрузочной части бункера

E.80 Пульт управления GBX800 / GBT 817

Без пульта управления, с джойстиковой коробкой (при наличии пульта управления VC 50 от другой машины) (E.80.620)

Пульт управления VC 50 + джойстиковая коробка вместо стандартного пульта управления (E.80.620)

- Управление на краю поля (Начало/конец поля)
  - Возможность сохранения постоянно повторяющихся последовательностей выполнения операций и запуск нажатием кнопки
- Множество специальных функций
  - Расположение кнопок свободно программируется
  - Простота дооборудования опциями

E.80 Пульт управления GBX 800 / GBT 817

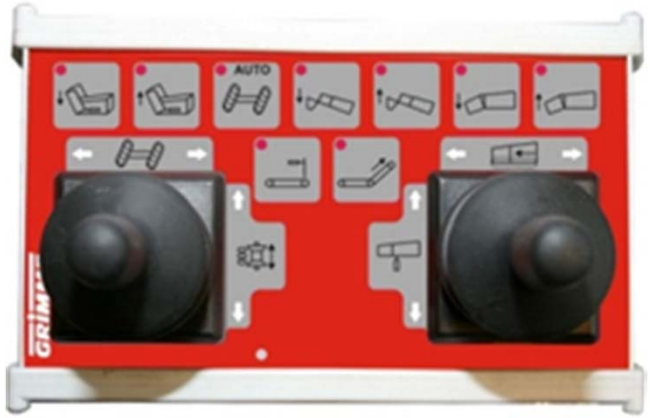

- Дополнительный пульт управления GBT 817 на инспекционном столе
- Дополнительный пульт управления для разгрузки бункера
- Управление всеми функциями машины, необходимыми для разгрузки бункера
  - Бункер поднять / опустить
  - Донный транспортер бункера
  - Управление поворотом колес и дышлом

E.80 Пульт управления CCI / Комфортный рычаг управления

- Без пульта управления, с джойстиковой коробкой (при наличии пульта управления VC 50 от другой машины) (E.80.620)
- Пульт управления CCI (E.80.640)
  - Пульт управления с разъемом ISOBUS
  - Большой дисплей

Удобный рычаг управления вместо джойстиковой коробки (E.80.670)

- Свободно программируемое расположение кнопок
- Возможность управления 5 функциями двухстороннего действия
- Использование осей X и Y на рычаге для управления машиной

E.80 ISOBUS

- ISOBUS (E.80.700)

E.80 Clean Control

Система Clean Control (E.80.720)

- Различные параметры машины могут быть сохранены в 16 программах с возможностью запроса при необходимости
- Таким образом, можно выполнять копку в щадящем или интенсивном режиме. В зависимости от этапа возможно одновременное осуществление регулировки приводов и сепарирующих устройств
- Каждой программируемой функции можно задать отдельное значение для каждой ступени.
- В качестве альтернативы настройки машины можно считывать в процессе копки
- Также возможно при использовании пульта VC50

E.80 Гидравлическая система

Гидросистема – питание от трактора

- Серийно предусмотрены для закрытых (Closed-Center), открытых (Open-Center) и систем LS (Load-Sensing)
- При использовании системы Load-Sensing значительно понижается рабочая температура масла и уменьшается расход энергии

Собственная гидравлика

- Для сепарирующих устройств с гидравлическим приводом
- Надежное снабжение маслом всех установленных потребителей посредством насоса LS
- Гидравлическая система - биомасло (Total Bio Hydran SE 46) (E.90.310)

Технические характеристики			SE 260	
(Все данные в серийной комплектации)				
Габариты				
	Длина	[мм]	11300	
	Ширина	[мм]	3300	
	Высота	[мм]	3825	
Нагрузки и вес				
*В серийной комплектации	Общий вес	[кг]	9180	
Навеска / Привод				
	Навеска снизу		Тяговая петля 40	
	Число оборотов ВОМ	[об/мин]	540 / 1000	
Просеивающие транспортеры			Ширина	Длина
*Ширина канала 1500 мм	1-ый просеивающий транспортер*	[мм]	1500/1700	3200
	2-ой просеивающий транспортер	[мм]	1700	2300
	Просеивающая площадь 1-го транспортера	[м²]	4,80/5,44	
	Просеивающая площадь 2-го транспортера	[м²]	3,90	
Сепарирующие устройства				
	Транспортер крупной ботвы	[мм]	1700	4550
	1-ое сепарирующее устройство	[мм]	1500	2010
	2-ое сепарирующее устройство	[мм]	1300	1380
Инспекционный стол				
	Инспекционная ширина	[мм]	915	
	Инспекционная длина	[мм]	4825	
	Инспекционный персонал	[шт.]	4 + 3	
Тормозная система				
			Пневматический/гидравлический тормоз	

Бункер			
*(Включая оптимизатор заполнения)	Производительность	[кг]	6000*
	Высота разгрузки	[мм]	4200
Шины			
		[размер]	600 / 55-26.5
Скорость транспортировки			
В зависимости от государства		[км/ч]	20-50*
Требования к трактору			
Необходимая мощность			
		[кВт]	от 80
Гидросистема трактора			
* Минимальные требования	Необходимые распределительные клапаны*		Количество
		Простого действия	1
		Двойного действия	1
	Потребление масла	[л/мин]	50