RH 12-40 Combi
GRIMME

Содержание

- Содержание 2
- Обзор 3
- Серийная комплектация 4
- Использование 5
- Варианты бункера 6
- L.10 Приемное устройство 8
- L.20 Землеотделение и непосредственный привод 20
- L.40 Отводящие транспортеры 16
- L.50 Инспекционный стол 18
- L.60 Устройство предварительной сортировки за инспекционным столом 19
- L.80 Комфорт и управление 25
- L.90 Освещение / Разное 35
- Технические характеристики 39

Обзор

Прием

- Ширина дна бункера: 1,4 м
- Длина дна бункера: 4,0 или 6,0 м

Заполнение

- RH 12-40: 6,0 м³
- RH 12-60: 8,0 м³

Землеотделение

- C6: 6 полиуретановых спиральных вальцов; Ширина земелеотделительного устройства: 120 см

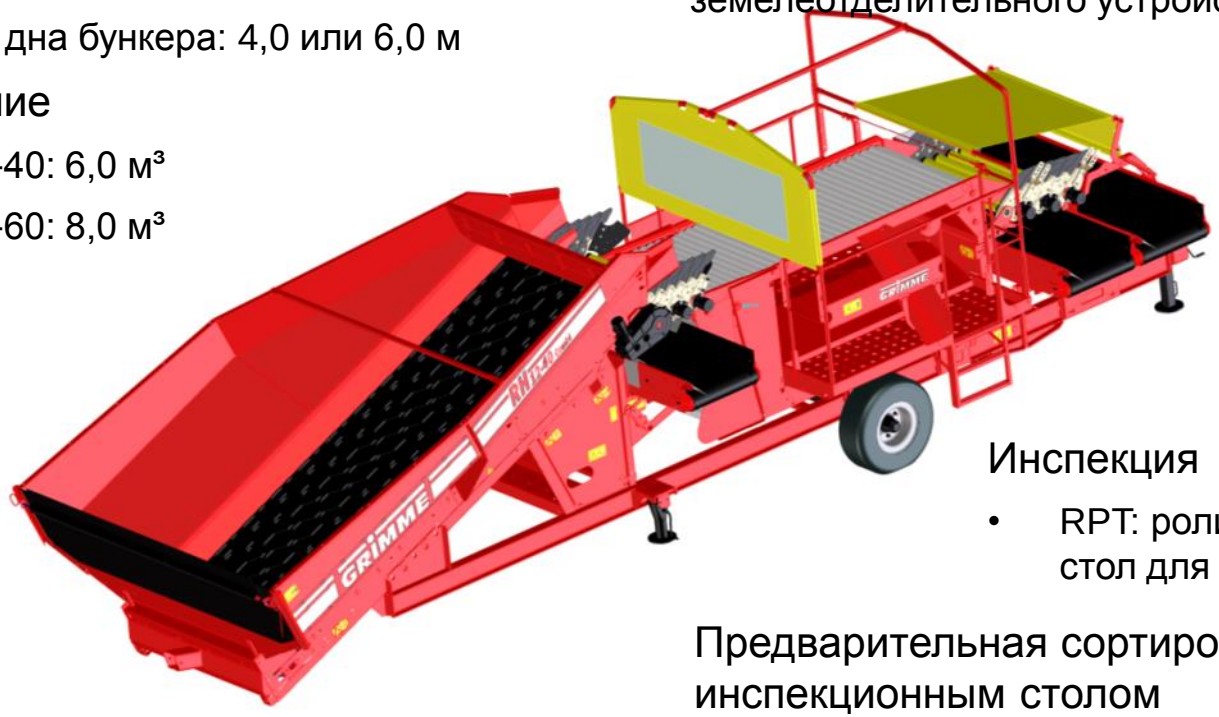

Инспекция

- RPT: роликовый инспекционный стол для 4 человек

Предварительная сортировка за инспекционным столом

- F6: 6 полиуретановых спиральных вальцов (Опция)
- F7F6: 13 полиуретановых спиральных вальцов (6+7) (Опция)
- WG: фракционирование с помощью Web Grader (опция)

Управление

- GBT 831
- VC 50 (опция)
- GBT 818 (опция)

Серийная комплектация

- Резиновое дно с поводками размером 15 мм
- Регулируемый по высоте резиновый ограничительный борт
- Бесступенчатая регулировка скорости донного транспортера
- Землеотделяющее устройство C6 с полиуретановыми спиральными вальцами
- Гидравлическая регулировка зазоров землеотделяющего устройства
- Бесступенчатая регулировка числа оборотов спиральных ПУ-вальцов
- Регулировка перепада скорости спиральных ПУ-вальцов
- Землеотводящий транспортер
- Роликовый инспекционный стол для 4 человек
- Рабочая платформа вкл. 2 лестницы
- 2 освещающие лампы
- Аварийное отключение посредством тросика
- Бесступенчатая регулировка скорости инспекционного транспортера
- Продуктоотводящий транспортер
- Управление посредством пульта GBT 831 (вкл. 8 м соединительного кабеля)

Использование

- Удобный приемный бункер
- Бережный прием продукта благодаря мягкому покрытию дна
- Оптимальный поток продукта благодаря бесступенчатой регулировке скорости донного транспортера бункера
- Бережная перегрузка продукта с донного транспортера на спиральные ПУ-вальцы
- Бережное землеотделяющее устройство с полиуретановыми спиральными вальцами
- Оптимальное разделение благодаря бесступенчатой регулировке числа оборотов двух комплектов вальцов (вальцы 1, 3, 5, или 2, 4, 6)
- Быстрая адаптация благодаря бесступенчатой регулировке зазоров полиуретановых спиральных вальцов
- Бережная перегрузка продукта на роликовый инспекционный стол с помощью прямого соединения с выравниванием длины
- Эргономично сконструированный инспекционный стол
- Универсальний в использовании благодаря широкому выбору сортировочных устройств
- Непосредственные приводы, не требующие техобслуживания
- Удобное управление посредством пульта GBT 831

Варианты бункера

RH 12-40 Kompakt-Combi

- Ширина дна: 1,4 м
- Длина дна: 4,0 м
- Ширина земелеотделительного устройства: 1,2 м
- Объем бункера: 6,0 м³

Варианты бункера

RH 12-60 Kompakt-Combi

- Ширина дна: 1,4 м
- Длина дна: 6,0 м
- Ширина земелеотделительного устройства: 1,2 м
- Объем бункера: 8,0 м³

L.10 Дно бункера

- Щадящее дно бункера из резины
- Поводки величиной 15 мм предотвращают проскальзывание продукта для оптимально бережного обращения
- Надежное удаление остатков - никакого скатывания продукта
- Бесступенчатая регулировка скорости: 0.5 – 5 м/мин

L.10 Приемное устройство

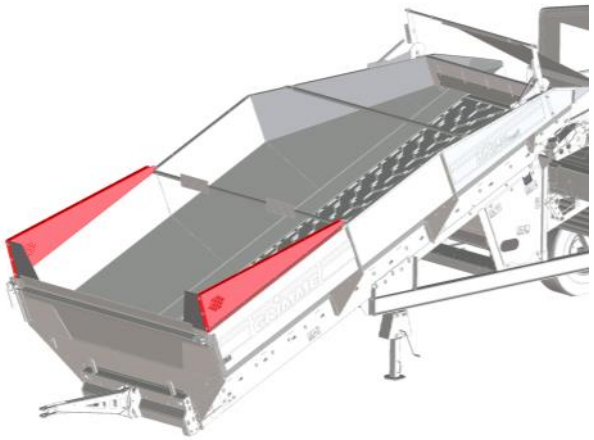

Надставки для боковых стенок бункера (L.10.100)

- Предотвращают выпадение продукта при перегрузке из больших транспортных средств

Загрузочная воронка, большая (L10.110) (серия)

- Объем бункера: 6 м / 8 м³
- большой объем приема, поэтому высокая пропускная способность
- Транспортировка большого количества продукта

L.10 Приемное устройство

Регулируемая выравнивающая рейка бункера (L.10.120)

- Регулировка выравнивающей рейки
- Способствует равномерной подачи продукта

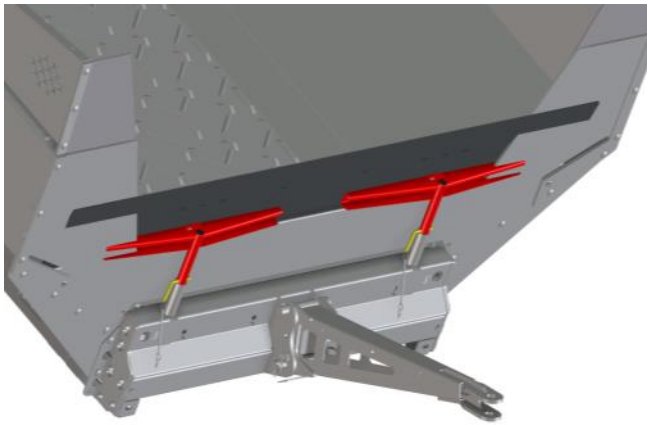

Защита от наезда, регулируемая по высоте (серия)

- Оптимальная адаптация к любым видам транспорта для уменшения потерь при наполнении
- Разделенная и подпружиненная крепежная планка перед резиновым ограничительным бортом предотвращает повреждения прицепом

L.10 Ограничительный борт

Подпружиненный ограничительный борт (L.10.150)

- Регулировка высоты без использования инструментов
- Предотвращение столкновений благодаря подпружиненной подвеске

Удлинение подпружиненного ограничительного борта (L.10.160)

- Дополнительная защита против потери продукта
- Повышенный объем бункера при загрузке контейнеров (устройство поворота контейнеров)

L.20 Землеотделение и непосредственный привод

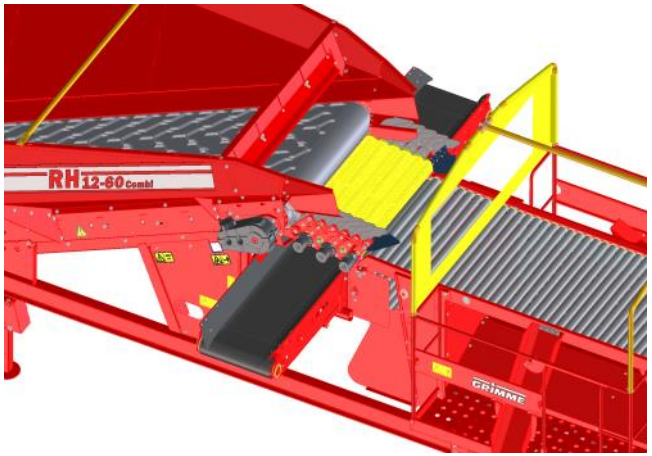

Землеотделение C6

- Землеотделяющее устройство с 6 спиральными ПУ-вальцами
- Гидравлическая регулировка расстояния от 5 до 45 мм
- неподвижный угол наклона
- Землеотводящий транспортер: 65 x 300 см
- Бесступенчатая регулировка диапазона частоты вращения от 60 до 120 об/мин, ускоряет адаптацию под различные требования
- Неприхотливый в обслуживании непосредственный привод

L.20 Полиуретановые спиральные вальцы (ПУ)

Преимущества

- Щадящее обращение с продуктом
- Самое эффективное отделение примесей
- Использование в целях предварительной сортировки
- Эластичная структура вальцов предотвращает смещения и деформации при попадании камней (проблема при использовании стальных спиральных вальцов)

Характеристики полиуретана (ПУ)

- износостойкий, прочный, эластичный, долговечный

L.20 Регулировка зазоров и наклона

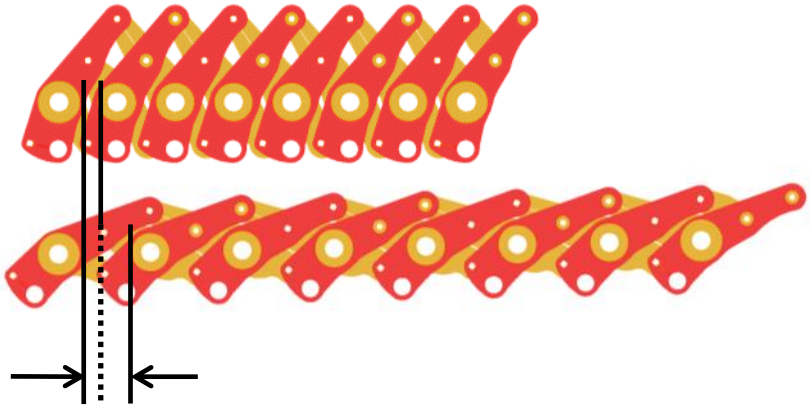

Регулировка зазоров спиральных вальцов ПУ

- Удобная регулировка с помощью пульта управления
- Оптимальная настройка под любые требования
- Зазор между вальцами указывается по одной шкале

L.20 Полиуретановые спиральные валцы с гидравлическим приводом

- Каждая пара вальцов (напр. вальцы 1-3-5 и 2-4-6) регулирует число оборотов независимо друг от друга, и настраивается под различные требования
  - Бесступенчатая регулировка от 60 до 120 об/мин
  - Отсутствие разницы оборотов при оптимальной сортировке
  - Большая разница числа оборотов для высокой эффективности очистки
- Непосредственный гидравлический привод спиральных ПУ-вальцов, не требующий техобслуживания

L.40 Отводящие транспортеры

- Для долгослужения движение хода ремня центрируется при ассиметричной подаче продукта и независимо от потока продукта и направления
- Роликовая опора отводящих транспортеров для легкого бокового смещения

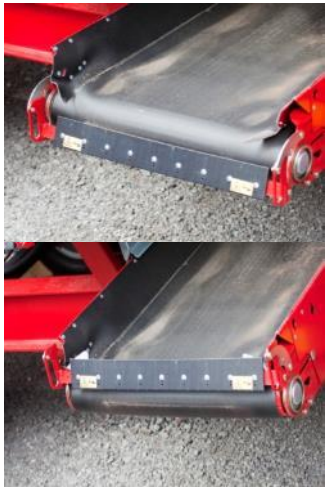

Чистик ленты Top Clean (серия)

- На тяжелых, липких почвах земля стряхивается с транспортеров
- Обеспечивает бесперебойный привод

L.40 Отводящие транспортеры

EC – Землеотводящий транспортер (65 x 300 см)

FC – Транспортер отсортированной фракции (65 x 300 см)

PC – Продуктоотводящий транспортер (65 x 300 см)

- Бесступенчатый привод отводящих транспортеров щадит продукт (левый и правый ход)
- Удобное управление пультом управления

L.50 Инспекционный стол

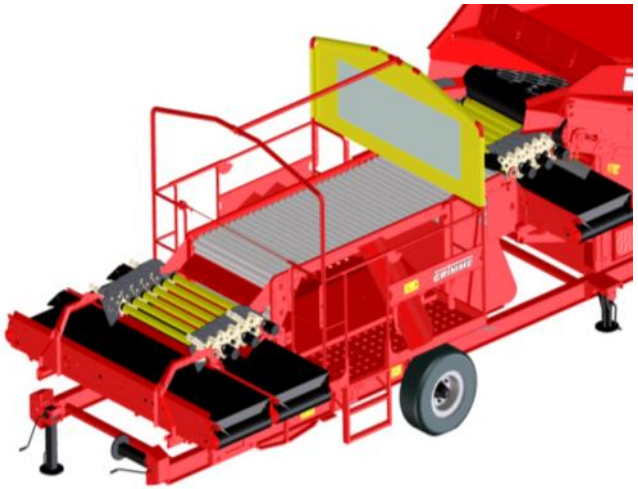

Роликовый инспекционный стол RPT (серия)

- Диаметр роликов: 63,5 мм
- Инспекционная длина: 2,5 м
- Удобная рабочая платформа, до 4 чел.
- Оптимальное освещение благодаря 2 освещающим лампам
- Сбоку машины отводящий лоток для примесей
- Бесступенчатая регулировка скорости посредством пульта управления

L.60 Устройство предварительной сортировки за инспекционным столом

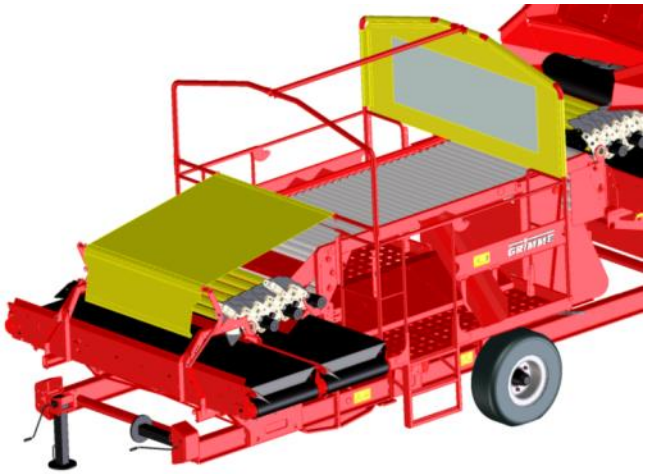

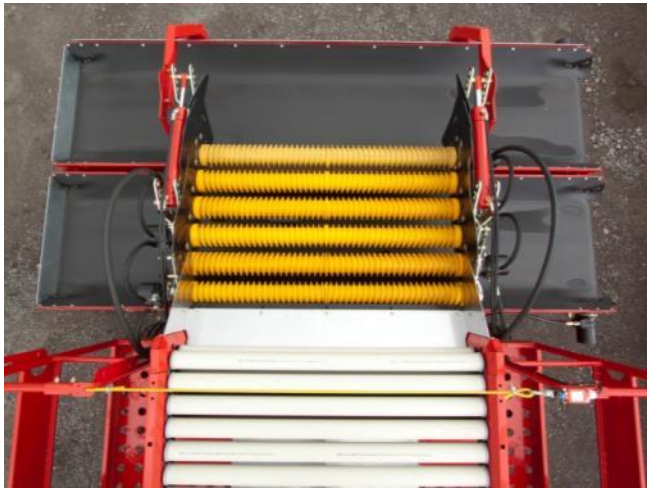

F6 за инспекционным столом (L.60.400)

- Фракционирование 6 спиральными вальцами ПУ
- Бесступенчатая скорость вальцов
- Регулировка зазоров: 20 - 55 мм
- Управление: GBT 831
- Продуктоотводящий транспортер: 65 x 300 см
- Сортировочный разгрузочный транспортер: 65 x 300 см

L.60 Устройство предварительной сортировки за инспекционным столом

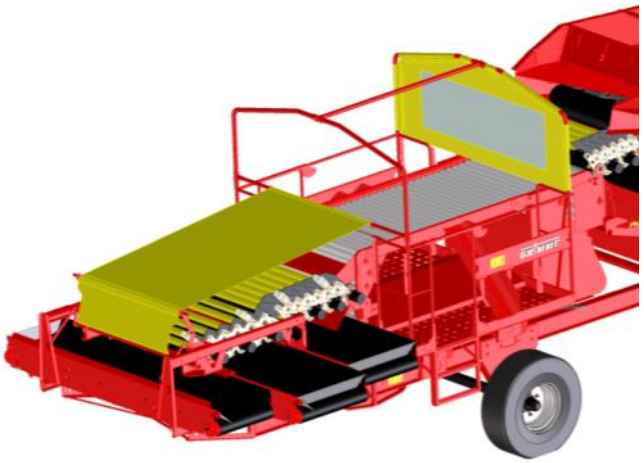

F7F6 за инспекционным столом (L.60.420) только RH 12-60

- 1-ая ступень фракционирования: 7 полиуретановых спиральных вальцов
- 2-ая ступень фракционирования: 6 полиуретановых спиральных вальцов
- Бесступенчатая скорость вальцов
- 1-ая регулировка зазоров: 20 - 55 мм
- 2-я регулировка зазоров: 20 - 75 мм
- Управление: VC 50
- Продуктоотводящий транспортер: 65 x 300 см
- 1-ый сортировочный разгрузочный транспортер: 80 x 300 см
- 2-ой сортировочный разгрузочный транспортер: 80 x 350 см

L.60 Устройство предварительной сортировки за инспекционным столом

WG 900 за инспекционным столом (L.60.210)

- Для высокой точности фракционирования
- Фракционирование: 90 см резиновой сетчатой ленты
- Бесступенчатая регулировка скорости
- Гидравлический агрегат: 10 кВт
- Продуктоотводящий транспортер: 65 x 300 см
- Сортировочный разгрузочный транспортер: 110 x 200 см
- Возможные размеры ячеек: 25, 28, 30, 32, 35, 38, 40, 42, 44, 45, 47, 48, 49, 50, 52, 55, 58, 60, 62, 65, 67, 70, 72, 75, 80, 85 или 90 мм

L.60 Устройство предварительной сортировки за инспекционным столом

Дополнительная резиновая сетчатая лента (L.60.300)

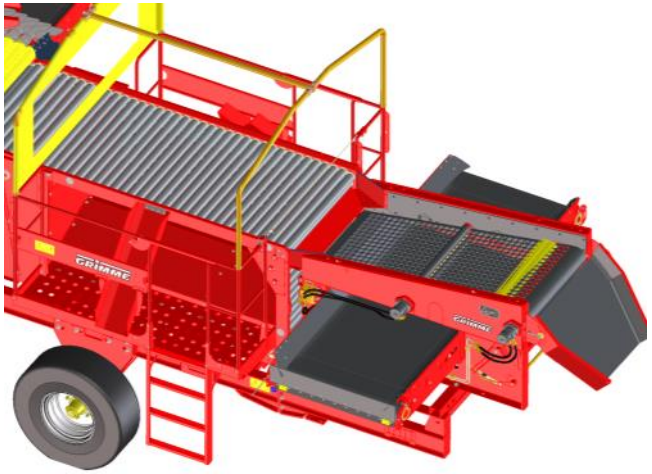

Выпускной лоток продукта, вкл. тормозящий резиновый упор вместо продуктоотводящего транспортера (L.60.215)

L.60 Устройство предварительной сортировки за инспекционным столом

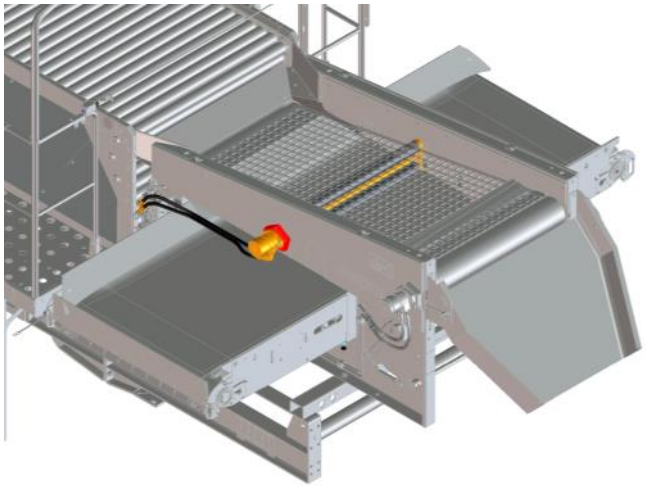

2-вальцовый подбивальщик (серия)

- Вызывает колебания резиновой сетчатой ленте, чтобы напрвить картофель и фракционировать

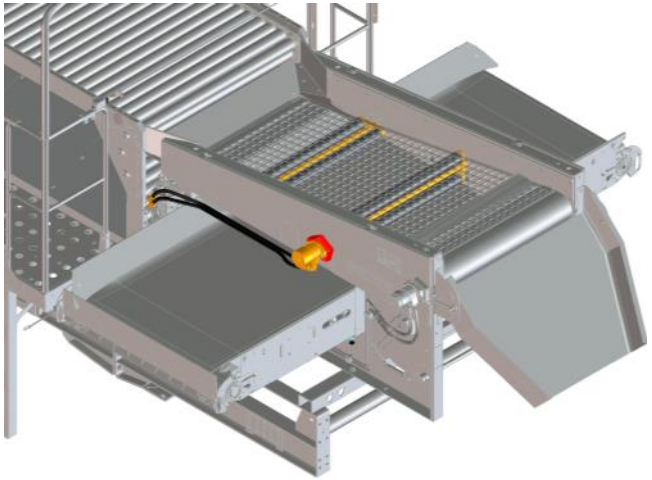

Дополнительный 2-вальцовый подбивальщик для WG 900 Tandem (L.60.220)

- Общий привод от первого подбивальщика
- Бережное увеличение интенсивности фракционирования
- Рекомендуется для крупного картофеля

L.60 Устройство предварительной сортировки за инспекционным столом

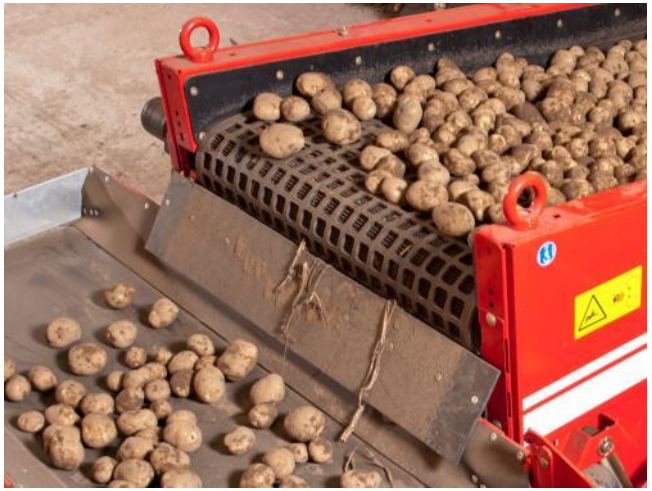

Загрузочный борт при передаче продукта (серия)

- Бережная передача

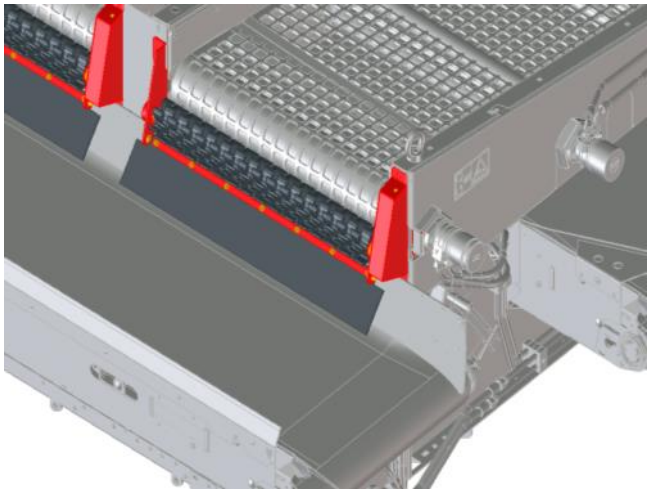

Передающий валец WG 900 Tandem(L.60.240)

- Для предотвращения накопления ботвы, комков и камней

L.80 Turbo Clean

Система Turbo Clean для землеотделительной секции / предварительная сортировка (L.80.020, L.80.060, L.80.065)

- Очистка спиральных ПУ-вальцов благодаря центробежной силе при любых почвенных условиях
- Удобное управление пультом управления GBT
- Оснащение защитным тентом
- Возможно только при гидравлическом приводе

Интервальное включение системы Turbo Clean (L.80.090)

- Автоматический запуск посредством программного-временного управления для снижения ручного труда

L.80 Система Flow Control

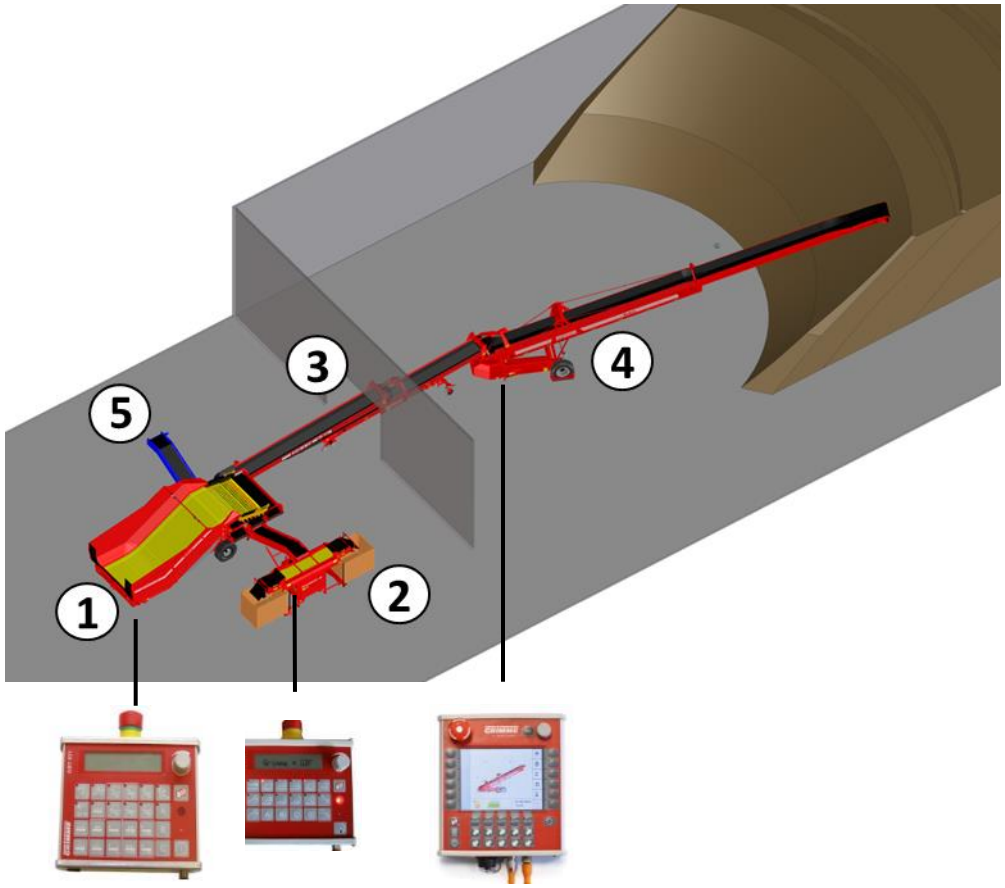

Flow Control (L.80.250)

- Контролируемая последовательность старта и остановки линии складирования для более бережного обращения с продуктом и снижения затраты труда (над каждым пультом управления)
- Особенно подходит в комбинации с системой Capacity Control для автоматического вкл-/отключения
- Включение/выключение машин иных производителей посредством AFG-Box (L.80.640)

Ответвление для системы управления линией Flow Control (L.80.270)

- Для последовательности старта и остановки двух комбинируемых линий загрузки хранилищ от приемного бункера (напр. телескопического ленточного погрузчика и устройства для заполнения контейнеров)

L.80 Flow Control система управления линией

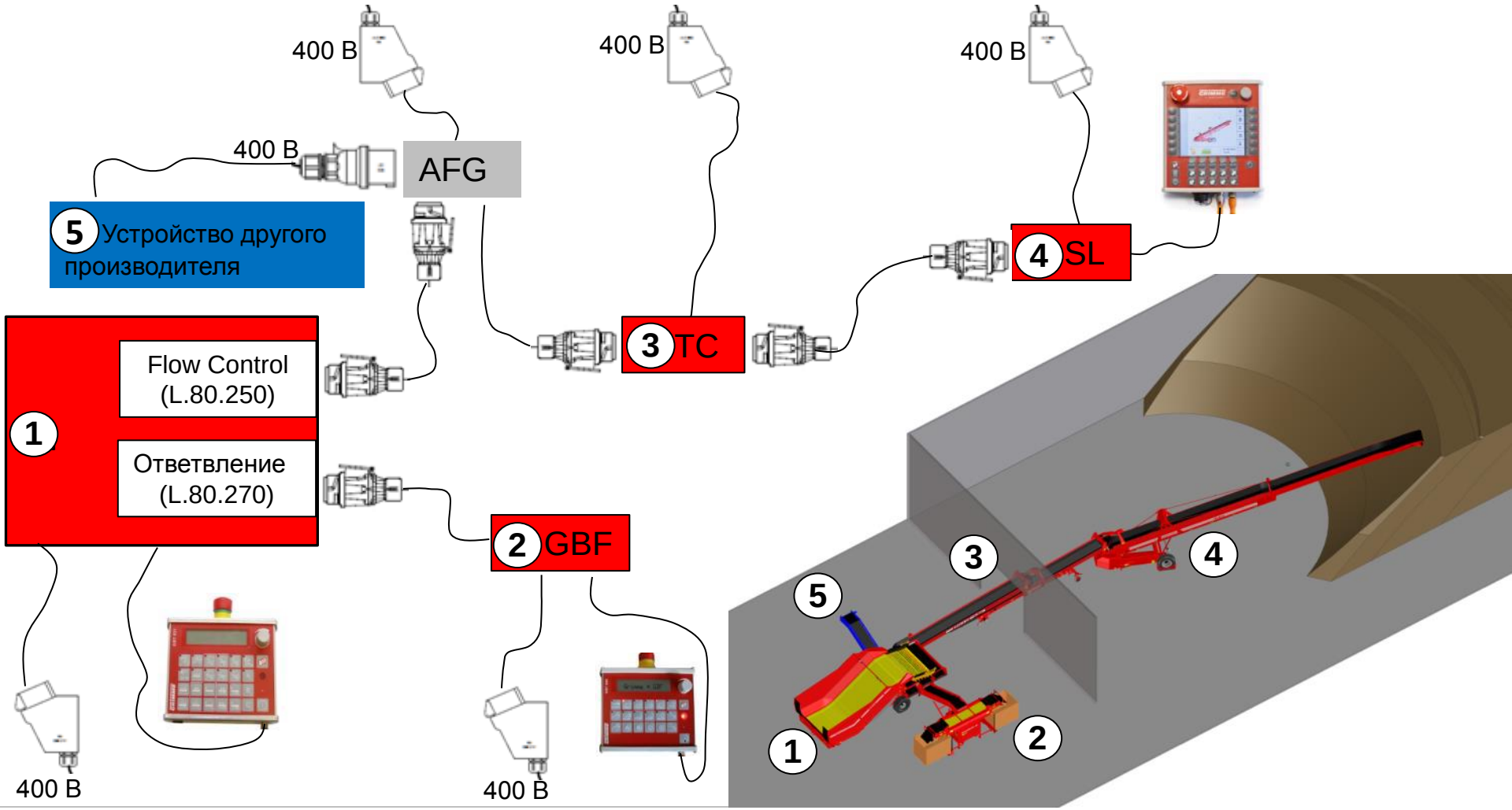

L.80 Сиситема Capacity Control

Capacity Control (L.80.300)

- Сенсоры фиксируют высоту слоя продуктов и регулируют равномерную нагрузку сладской линии для оптимальной загрузки
- Без дополнительной ручной реглировки
- Равномерное количество продукта на спиральных ПУ-вальцах и транспортерных устройствах обеспечивает бережное отношение к продукту
- Контролируемый остаток продукта в бункере обеспечивает оптимальное сохранение целостности продукта при повторном наполнении

L.80 AFG-Box

AFG-Box для 230 V или 400 V (L.80.640 / L.80.650)

- Система Flow Control позволяет включить / выключить устройства других производителей в линия для загрузки хранилищ

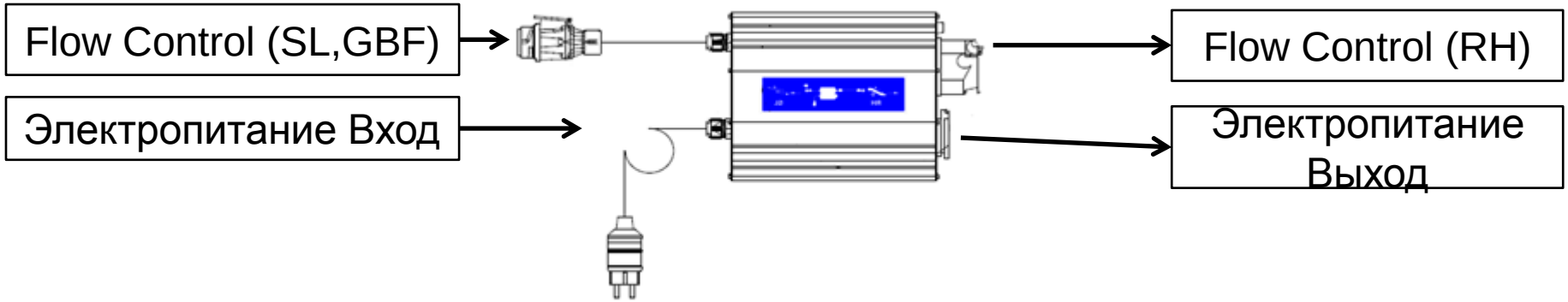

L.80 Управление

Пульт управления GBT 831 (серия)

- Возможность настройки всех важных параметров машины
- Однострочный дисплей
- Простое изложение индикации ошибок - без подробной диагностики
- Бесступенчатая скорость движения донного транспортера + частота вращения вальцов
- Включение/выключение фракционирующих вальцов с регулировкой скорости движения
- Регулировка высоты наклона землеотделяющего/фракционирующего устройства
- Вкл./выкл. системы Turbo-Clean с принципом действия центробежной очистки
- Отводящие транспортеры: вкл./выкл., влево/вправо
- Вкл./выкл. функции Flow Control

Удлинитель кабеля для дистанционного управления 2 м (серия)

Удлинитель кабеля для дистанционного управления 8 м (L.80.110)

Удлинитель кабеля для дистанционного управления 15 м (L.80.120)

L.80 Пульт управления GBT 831

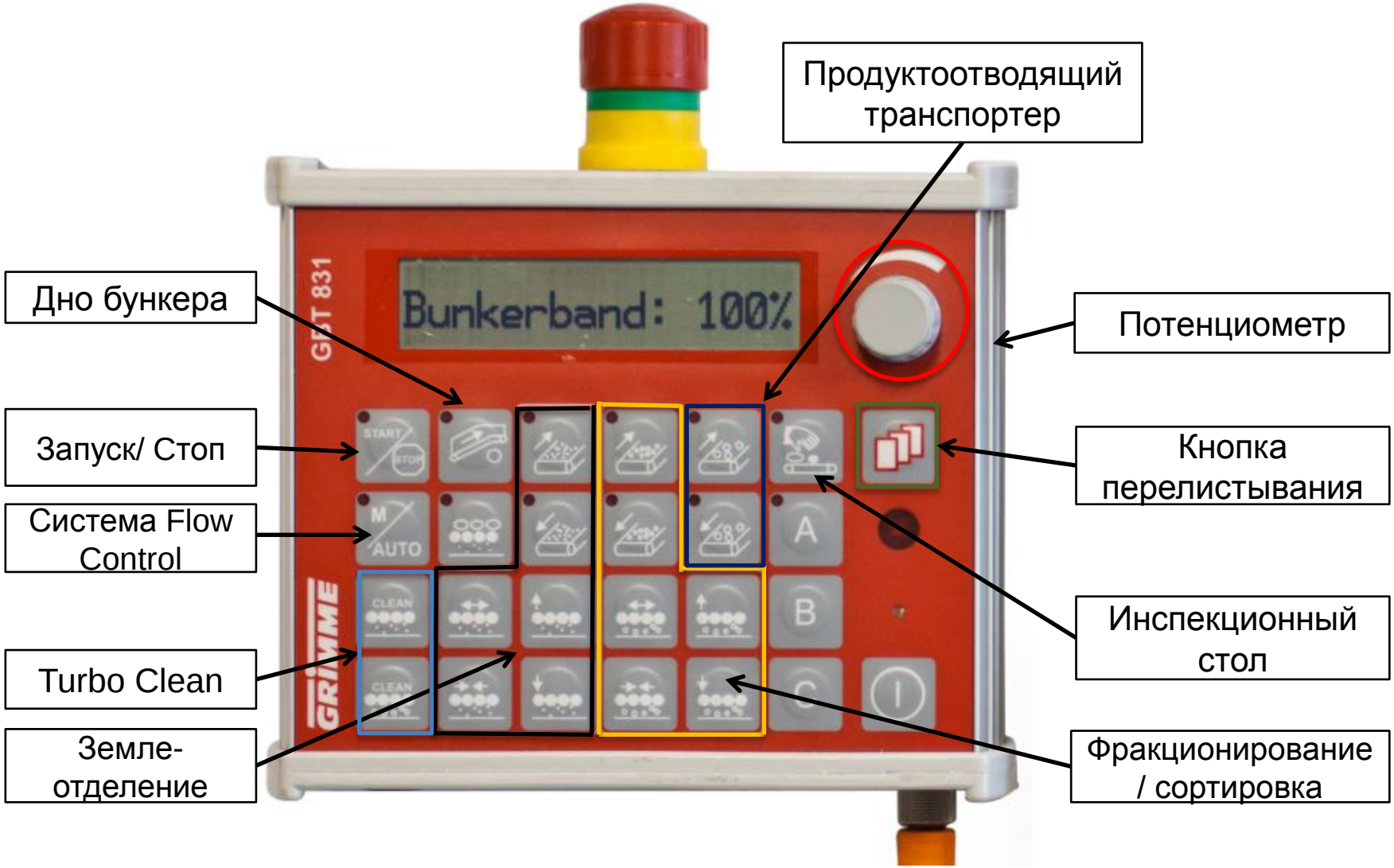

L.80 Пульт управления GBT 818

GBT 818 на инспекционном столе (L.80.810)

- Дополнительный пульт управления расположен непосредственно на инспекционном столе
- Возможность настройки всех базовых параметров машины
- Индивидуальное программирование клавиатуры
- Надежные перекидной и пленочно-контактный переключатели

L.80 Управление

VC 50 вместо GBT 831 (L.80.800)

- Цветной сенсорный монитор
- Интуитивно управляемый
- Индивидуально программируемый
- Полное управление всеми опциями
- Функция диагностики - где и в чем именно моя проблема!
- Обширная функция диагностики
- Индикатор протоколов ошибок

L.80 Пульт управления VC 50

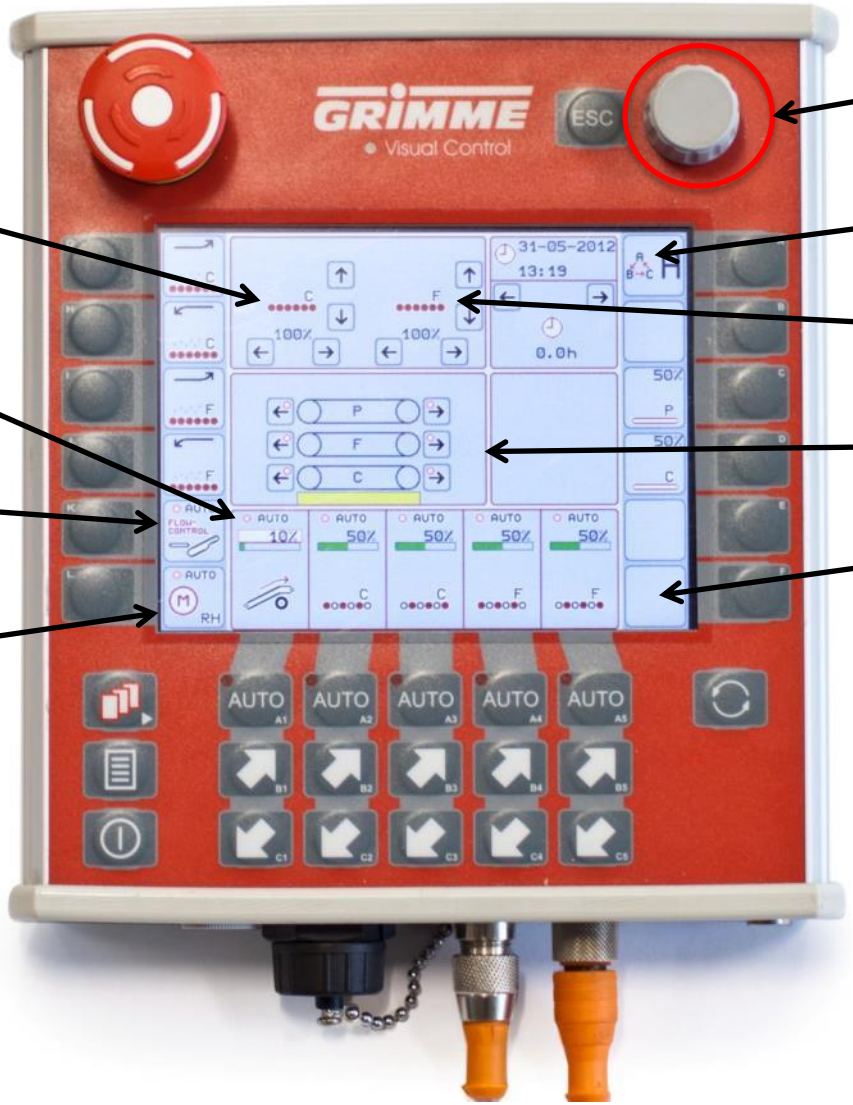

Потенциометр

Землеотделение

Кнопка перелистывания

Фракционирование / сортировка

Дно бункера

Отводящие транспортеры

Система Flow Control

Turbo Clean

Запуск/Стоп

L.90 Гаситель падения

Пневматически подпружиненный амортизатор падения для отводящего транспортера после PT (L.90.134)

Пневматический подпружиненный амортизатор падения для продуктоотводящего транспортера (L.90.136)

- Для бережной загрузки контейнеров и щадящего обращения с продуктом

Гаситель падения отводящего сортировочного транспортера за инспекционным столом (L.90.154)

Гаситель падения для продуктоотводящего транспортера (L.90.156)

- Оптимизированная щадящая обработка продукта при перегрузке на дальнейшие транспортеры

L.90 Электрогидравлический привод

Электрогидравлический привод

- Расположение агрегата в защищенном месте
- Все важные приводы регулируются бесступенчато
- Оптимизация мощности с помощью насоса Load-Sensing

L.90 Электрогидравлический привод

Минеральное масло (серия)

Grimme Fluid (L.90.160)

- Синтетическая гидравлическая жидкость, пригодная для работы в области продуктов питания
- Безвредная для пищевых продуктов, соответствует всем критериям гарантии качества
- Сертифицирована согласно 91/155/EWG - 2001/58/EG

L.90 Распределительное устройство

Распределительное устройство 400 В (L.90.170)

- Для централизованного электропитания дополнительных устройств от приемного бункера
- 1 x 32 A
- 2 x 16 A
- Макс. 15 кВт

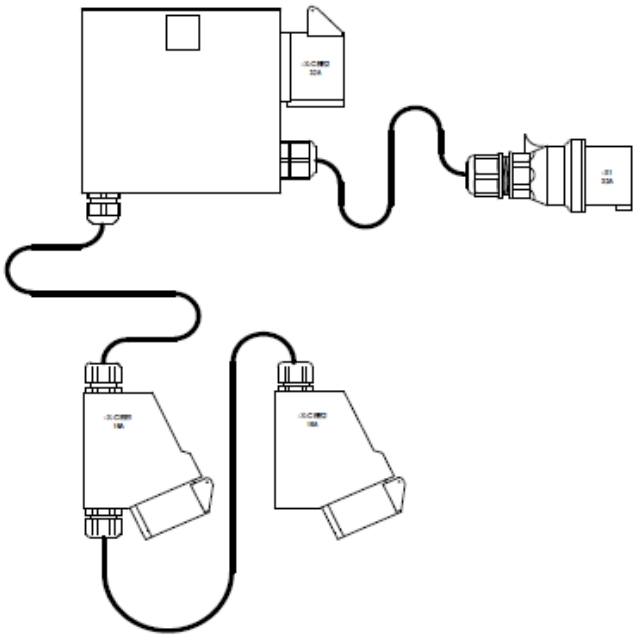

		RH 12-40 Combi	RH 12-60 Combi
Высота загрузки	[см]	85 - 100	85 - 100
Ширина загрузки	[см]	290	290
Регулируемый по высоте ограничительный борт		o	o
Подпружиненный ограничительный борт с регулировкой высоты		•	•
Ширина дна бункера	[см]	140	140
Длина дна бункера	[см]	400	600
Скорость донного транспортера бункера	[м/мин]	0,5 - 5	0,5 - 5
Объем бункера	[м³]	6	8
Ширина земелеотделительного устройства	[см]	120	120
Спиральные ПУ-вальцы для землеотделения	[шт.]	6	6
Землеотводящий транспортер	[см]	65 x 300	65 x 300
Роликовый инспекционный стол	[см]	110 x 250	111 x 250
Модуль GBF, вкл. 7-ой и 8-ой полиуретановые спиральные вальцы		•	•
Мощность привода (*F6 / F6 F7)	[кВт]	10 (15*)	10 (15*)
Пульт управления GBT 831		o	o
F6 Устройство предварительной сортировки за инспекционным столом		•	•
Спиральные ПУ-вальцы	[шт.]	6	6
Ширина сортировки	[см]	120	120
Сортировочный разгрузочный транспортер	[см]	65 x 300	65 x 300
Продуктоотводящий транспортер	[см]	65 x 300	65 x 300

Серийная комплектация: o Опция: •

		RH 12-40 Combi	RH 12-60 Combi
F7 F6 Устройство предварительной сортировки за инспекционным столом		-	•
Спиральные ПУ-вальцы	[шт.]		7 + 6
Ширина сортировки	[см]		120
1-ый отводящий сортировочный транспортер	[см]		80 x 300
2-ый отводящий сортировочный транспортер	[см]		80 x 300
Продуктоотводящий транспортер	[см]		65 x 300
WG 900 Устройство предварительной сортировки за инспекционным столом		•	•
Фракционирование посредством резиновой сетчатой ленты	[см]	90	90
Сортировочный разгрузочный транспортер	[см]	110 x 300	110 x 300
Продуктоотводящий транспортер	[см]	• (65 x 200)	• (65 x 200)
Дополнительный 2-вальцовый подбивальщик		•	•
Передающий валец для разгрузки продукта		•	•
Комфорт и управление			
Гидр. регулировка зазоров		o	o
Turbo Clean		•	•
Система управления линией Flow Control		•	•
Отводящие транспортеры длиной 350 см		•	•
Чистик ленты Top Clean		-	-
Пневматически подпружиненный амортизатор падения		•	•
Гаситель падения		•	•
Приводная жидкость, пригодная для применения с продуктами питания		•	•

Серийная комплектация: o Опция: •